Last Minute

NILS
HOLGER
MOORMANN

Ein Tisch, den man an die Wand hängen kann. Platzsparender geht es kaum. So sehr nimmt sich Last Minute in seiner wahren Gestalt zurück, um dann schnell zur Hand zu sein. Wesentlich für dieses flexible Prinzip des Auf- und Zusammenklappens ist ein feines und dennoch widerstandsfähiges Textilband. Ein inzwischen mehrfach ausgezeichnetes Design.

Hauke Murken,
1992

A table that can be hung on the wall. The optimal space-saving solution. Last Minute can be stowed far into its true form and is rapidly on hand again when needed. A fine and nevertheless resilient textile band is essential for this flexible principle of opening and folding. A highly acclaimed design.

FU (Sperrholz, Birke)
FU (Birch plywood)

- ○ Weiß / *White*
- ● Schwarz / *Black*
- ● Klar lackiert / *Clear varnished*

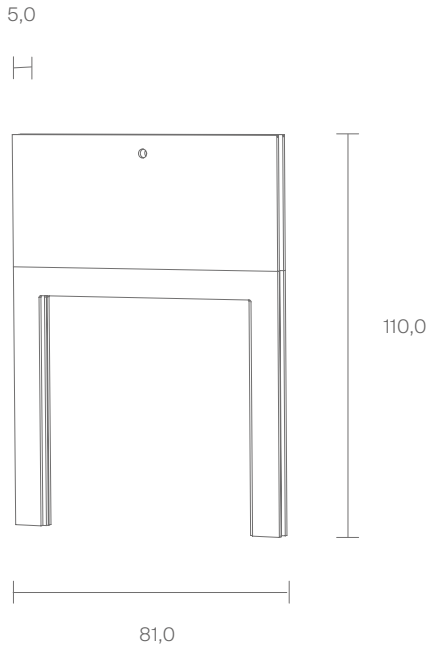

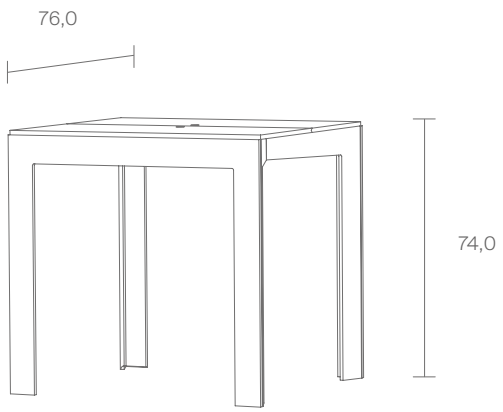

Maße in cm / *Dimensions in cm*
www.moormann.de