DCWéditions
PARIS

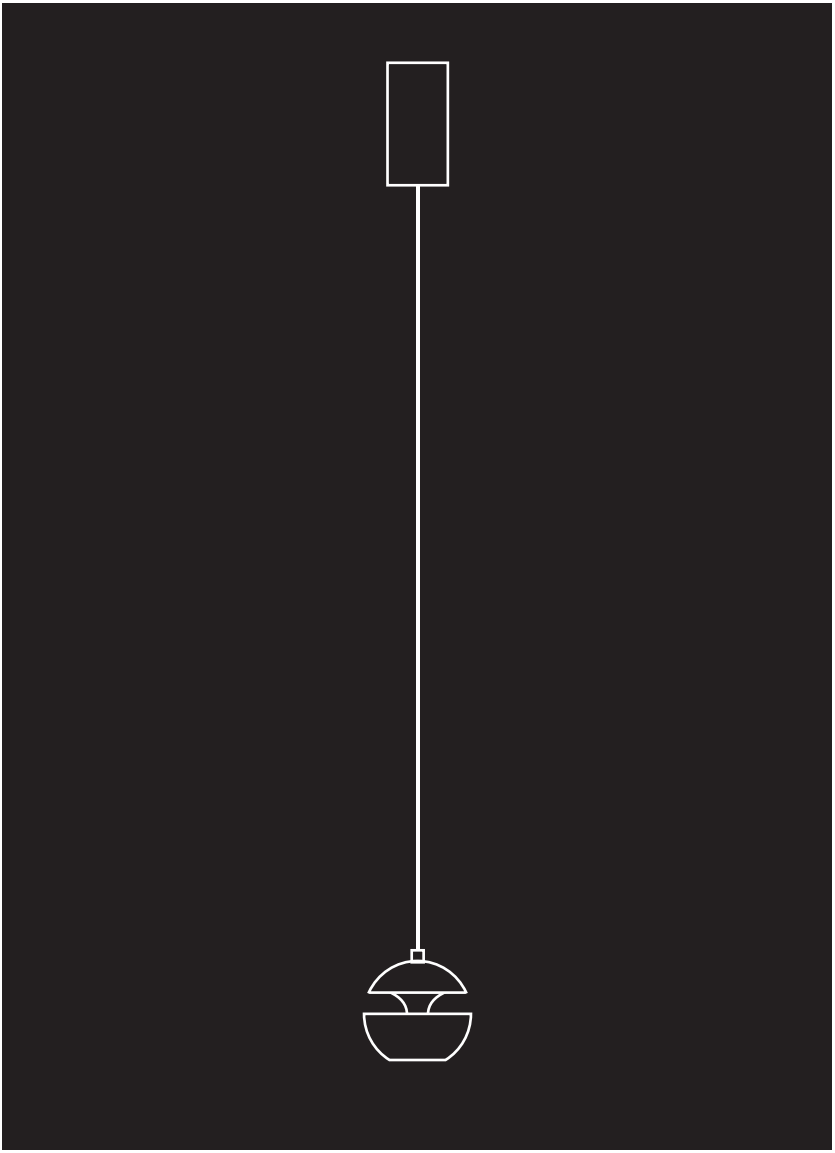

# HERE COMES THE SUN™

**by Bertrand Balas**

MINI

Visit us at:
**www.dcwe.fr**

**INSTRUCTION**
**& USE SHEET**

# CONTENU

*IN THE BOX*

×2

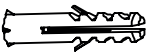 ×2

×1

# OUTILS NÉCESSAIRES

*REQUIRED TOOLS*

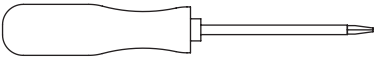

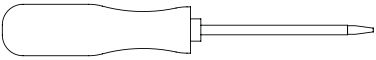

**ATTENTION**

- La sûreté de l'appareil n'est garantie qu'en suivant scrupuleusement les instructions. Il est donc nécessaire de les conserver.
- Isoler l'appareil du secteur avant toute manipulation.
- L'appareil ne peut pas être installé dans une autre position que celle indiquée dans les instructions de montage.
- Le montage et les manipulations de l'appareil devront être exécutés avec la plus grande attention pour ne pas abîmer ses composants.
- Tout changement d'ampoule respectera le type et la puissance indiqués dans le descriptif technique.
- Les composants métalliques, en verre ou autre seront entretenus à l'aide d'un chiffon doux et de détergent neutre.
- DCW ÉDITIONS n'échangera ses articles défectueux que par l'intermédiaire d'un revendeur.
- En cas de doute sur le branchement de cette lampe, veuillez consulter un électricien qualifié. Tout câble endommagé doit être remplacé par un professionnel qualifié.

***WARNING***

- *The safety of this fixture is only guaranteed if the instructions have been observed.*
- *Always disconnect power before working on fixture.*
- *Fixture must not be installed in any position other than that shown in instructions.*
- *Assembly and maintenance of fixture must be performed carefully so as not to damage components.*
- *Replacement bulbs must be of same type and wattage as specified in instructions.*
- *Metal surfaces, glass or other parts of fixture may be cleaned with a soft damp cloth and mild detergent.*
- *DCW ÉDITIONS will replace merchandise with manufacturing defects only if it is returned to the retailer from which it was purchased.*
- *If you are unsure about your wiring, please consult a qualified electrician. The damaged cables should be changed by manufacturer or distributor or qualified electrician.*

# INSTALLATION

*INSTALLATION*

## STEP 1.

**Fr.**
Dévisser l'arrêt de cable et le revisser à la longeur de câble désirée

**En.**
*Unscrew the cable blocking part, and screw it at the desired length*

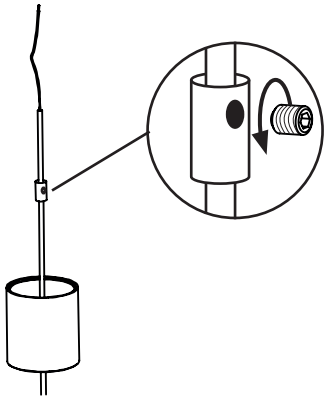

## STEP 2.

**Fr.**
Si nécessaire, couper la longeur de cable en excès et le reconnecter sur le driver

**En.**
*If necessary, cut the excess cable and connect to the driver*

## STEP 3.

**Fr.**
Fixer la platine sur le plafond en prenant soin de faire passer l'arrivée électrique par le trou central

**En.**
*Screw the plate on the ceiling. The electric cable must pass through the central hole*

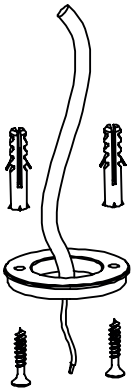

## STEP 4.

**Fr.**
Connecter l'arrivée électrique au boitier de connection

**En.**
*Connect the cable on the connection box*

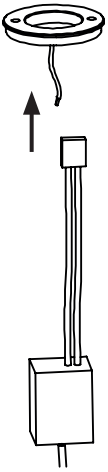

## STEP 5.

**Fr.**
Visser le canopy sur la platine

**En.**
*Screw the canopy on the ceiling plate*

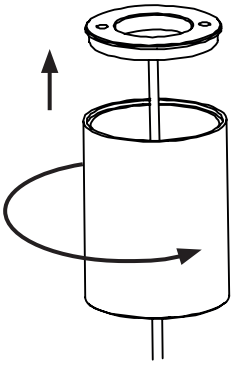

## STEP 6.

**Fr.**
Brancher l'ampoule

**En.**
*Insert the bulb*

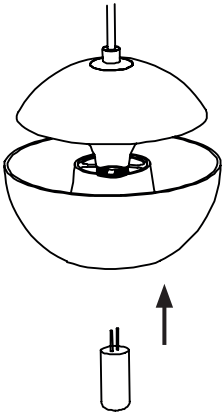

Visit us at:
**www.dcwe.fr**

DCWéditions
PARIS

# HERE COMES THE SUN

**HCS Ø175**

# INSTRUCTION & USE SHEET

## CONTENU / *IN THE BOX*

..... ×2

..... ×2

## OUTILS NÉCESSAIRES / *TOOLS REQUIRED*

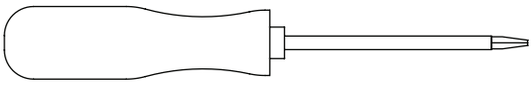

..... Ø8

**ATTENTION**

- La sûreté de l'appareil n'est garantie qu'en suivant scrupuleusement les instructions précédentes. Il est donc nécessaire de les conserver.
- Isoler l'appareil du secteur avant toute manipulation.
- L'appareil ne peut pas être installé dans une autre position que celle indiquée dans les instructions de montage.
- Le montage et les manipulations de l'appareil devront être exécutées avec la plus grande attention pour ne pas abîmer ses composants.
- Tout changement d'ampoule respectera le type et la puissance indiqués dans le descriptif technique.
- Les composants métalliques, en verre ou autre seront entretenus à l'aide d'un chiffon doux et de dégergent neutre.
- DCW ÉDITIONS n'échangera ses articles défectueux que par l'intermédiaire d'un revendeur.
- En cas de doute sur le branchement de cette lampe, veuillez consulter un électricien qualifié. Tout câble endommagé doit être remplacé par un professionnel qualifié.

**WARNING**

- The safety of this fixture is only guaranteed if the instructions have been observed.
- Always disconnect power before working on fixture.
- Fixture must not be installed in any position other than that shown in instructions.
- Assembly and maintenance of fixture must be performed carefully so as not to damage components.
- Replacement bulbs must be of same type and wattage as specified in instructions.
- Metal surfaces, glass or other parts of fixture may be cleaned with a soft damp cloth and mild detergent.
- DCW ÉDITIONS will replace merchandise with manufacturing defects only if it is returned to the retailer from which it was purchased.
- If you are unsure about your wiring, please consult a qualified electrician. The damaged cables should be changed by manufacturer or distributor or qualified electrician.

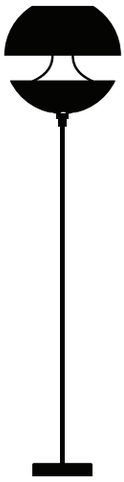

DCW ÉDITIONS

**Please visit us at :**

www.dcwe.fr

www.herecomesthesun.fr

**Fr** **INSTRUCTIONS**

1. Réglez la longueur de câble
2. Fixez la griffe de fixation
3. Connectez les câbles
4. Verrouiller le pavillon
5. Connectez l'ampoule

**En** **INSTRUCTIONS**

1. Adjust the wires length
2. Fix the mounting bracket
3. Connect the wires
4. Lock the canopy
5. Connect the bulb

**1**

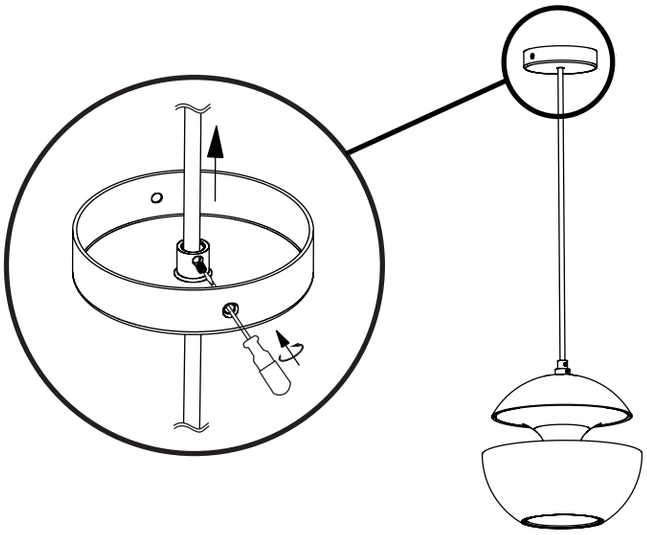

**2**

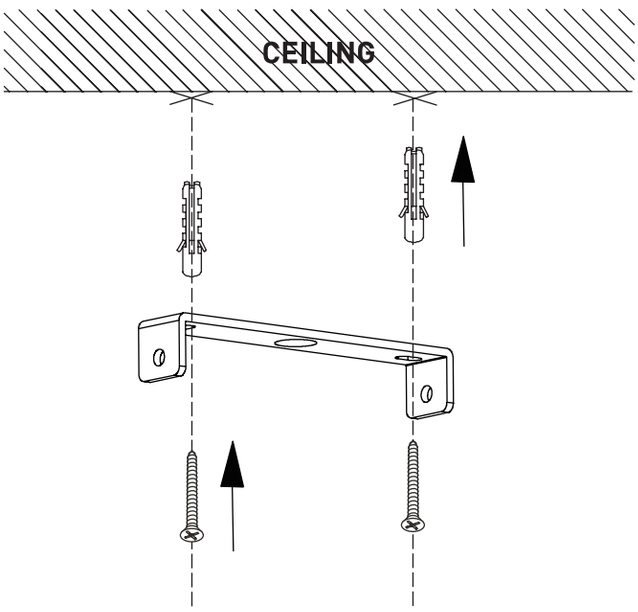


**3**

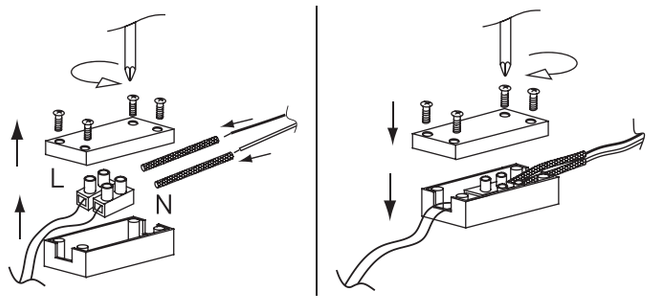


**4**

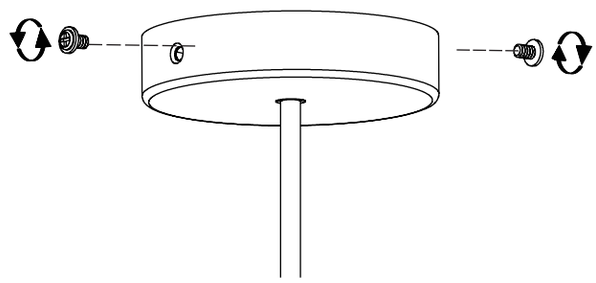

**5**

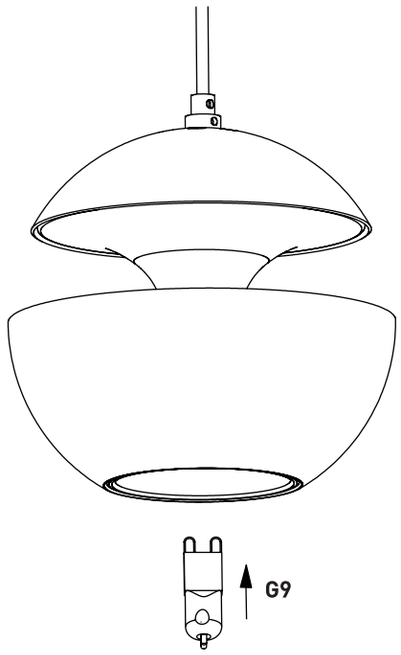

# HERE COMES THE SUN

## HCS Ø250

# INSTRUCTION & USE SHEET

## CONTENU / *IN THE BOX*

..... ×2

..... ×2

## OUTILS NÉCESSAIRES / *TOOLS REQUIRED*

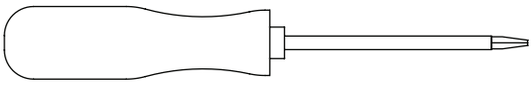

..... Ø8

**ATTENTION**

- La sûreté de l'appareil n'est garantie qu'en suivant scrupuleusement les instructions précédentes. Il est donc nécessaire de les conserver.
- Isoler l'appareil du secteur avant toute manipulation.
- L'appareil ne peut pas être installé dans une autre position que celle indiquée dans les instructions de montage.
- Le montage et les manipulations de l'appareil devront être exécutées avec la plus grande attention pour ne pas abîmer ses composants.
- Tout changement d'ampoule respectera le type et la puissance indiqués dans le descriptif technique.
- Les composants métalliques, en verre ou autre seront entretenus à l'aide d'un chiffon doux et de dégergent neutre.
- DCW ÉDITIONS n'échangera ses articles défectueux que par l'intermédiaire d'un revendeur.
- En cas de doute sur le branchement de cette lampe, veuillez consulter un électricien qualifié. Tout câble endommagé doit être remplacé par un professionnel qualifié.

**WARNING**

- The safety of this fixture is only guaranteed if the instructions have been observed.
- Always disconnect power before working on fixture.
- Fixture must not be installed in any position other than that shown in instructions.
- Assembly and maintenance of fixture must be performed carefully so as not to damage components.
- Replacement bulbs must be of same type and wattage as specified in instructions.
- Metal surfaces, glass or other parts of fixture may be cleaned with a soft damp cloth and mild detergent.
- DCW ÉDITIONS will replace merchandise with manufacturing defects only if it is returned to the retailer from which it was purchased.
- If you are unsure about your wiring, please consult a qualified electrician. The damaged cables should be changed by manufacturer or distributor or qualified electrician.

**Please visit us at :**

DCW ÉDITIONS

www.dcwe.fr

www.herecomesthesun.fr

**Fr** **INSTRUCTIONS**

1. Réglez la longueur de câble
2. Fixez la griffe de fixation
3. Connectez les câbles
4. Verrouiller le pavillon
5. Connectez l'ampoule

**En** **INSTRUCTIONS**

1. Adjust the wires length
2. Fix the mounting bracket
3. Connect the wires
4. Lock the canopy
5. Connect the bulb

**1**

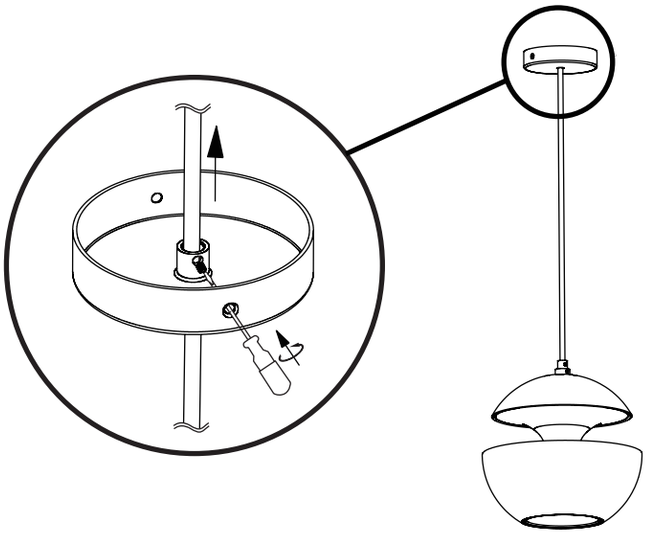

**2**

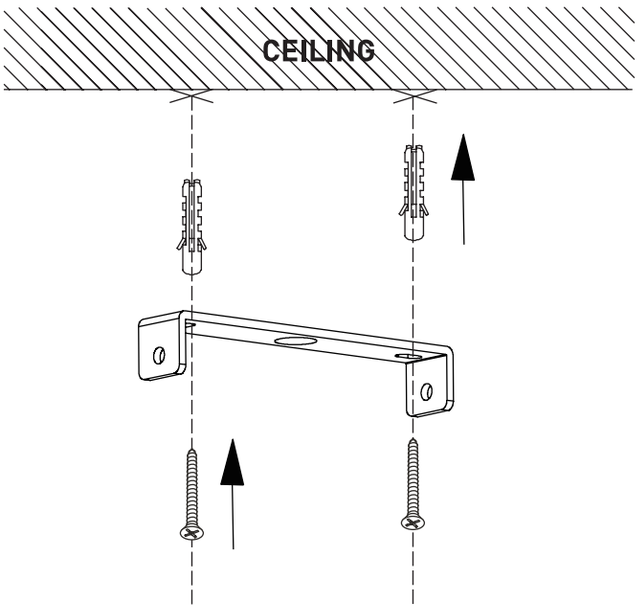


**3**

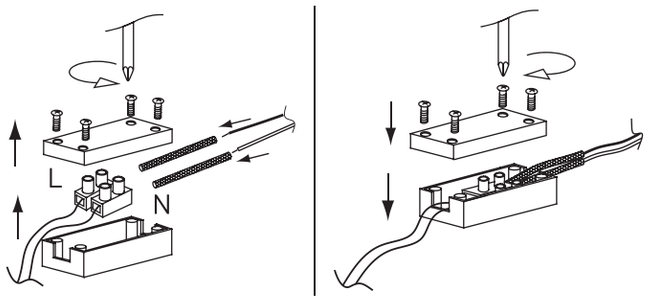


**4**

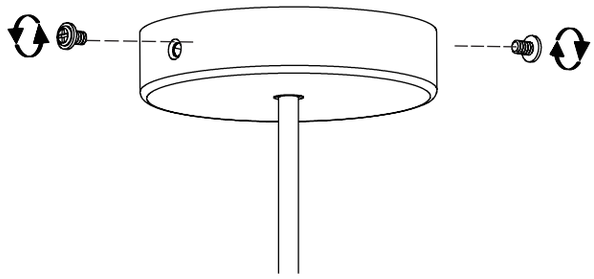

**5**

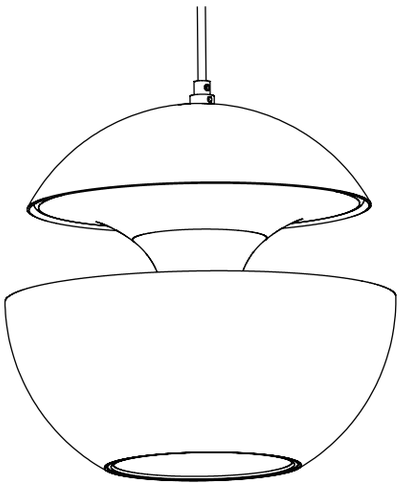

## CONTENU / IN THE BOX

×2

×2

## OUTILS NÉCESSAIRES / TOOLS REQUIRED

Ø8

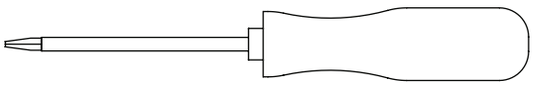

# INSTRUCTION & USE SHEET

HERE COMES THE SUN

**HCS Ø350**

**ATTENTION**

- La sûreté de l'appareil n'est garantie qu'en suivant scrupuleusement les instructions précédentes. Il est donc nécessaire de les conserver.
- Isoler l'appareil du secteur avant toute manipulation.
- L'appareil ne peut pas être installé dans une autre position que celle indiquée dans les instructions de montage.
- Le montage et les manipulations de l'appareil devront être exécutés avec la plus grande attention pour ne pas abîmer ses composants.
- Tout changement d'ampoule respectera le type et la puissance indiqués dans le descriptif technique.
- Les composants métalliques, en verre ou autre seront entretenus à l'aide d'un chiffon doux et de détergent neutre.
- DCW ÉDITIONS n'échangera ses articles défectueux que par l'intermédiaire d'un revendeur.
- En cas de doute sur le branchement de cette lampe, veuillez consulter un électricien qualifié. Tout câble endommagé doit être remplacé par un professionnel qualifié.

**WARNING**

- The safety of this fixture is only guaranteed if the instructions have been observed.
- Always disconnect power before working on fixture.
- Fixture must not be installed in any position other than that shown in instructions.
- Assembly and maintenance of fixture must be performed carefully so as not to damage components.
- Replacement bulbs must be of same type and wattage as specified in instructions.
- Metal surfaces, glass or other parts of fixture may be cleaned with a soft damp cloth and mild detergent.
- DCW ÉDITIONS will replace merchandise with manufacturing defects only if it is returned to the retailer from which it was purchased.
- If you are unsure about your wiring, please consult a qualified electrician. The damaged cables should be changed by manufacturer or distributor or qualified electrician.

DCW ÉDITIONS

**Please visit us at :**
www.dcwe.fr
www.herecomesthesun.fr

# INSTRUCTION & USE SHEET

HERE COMES THE SUN

**HCS Ø450**

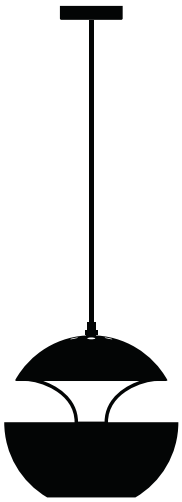

## CONTENU / IN THE BOX

×2

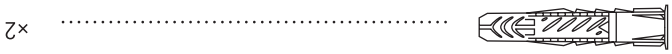

×2

## OUTILS NÉCESSAIRES / TOOLS REQUIRED

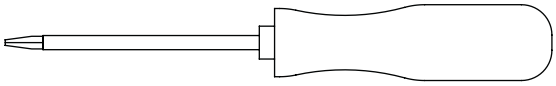

Ø8

**ATTENTION**

- La sûreté de l'appareil n'est garantie qu'en suivant scrupuleusement les instructions précédentes. Il est donc nécessaire de les conserver.
- Isoler l'appareil du secteur avant toute manipulation.
- L'appareil ne peut pas être installé dans une autre position que celle indiquée dans les instructions de montage.
- Le montage et les manipulations de l'appareil devront être exécutés avec la plus grande attention pour ne pas abîmer ses composants.
- Tout changement d'ampoule respectera le type et la puissance indiqués dans le descriptif technique.
- Les composants métalliques, en verre ou autre seront entretenus à l'aide d'un chiffon doux et de détergent neutre.
- DCW ÉDITIONS n'échangera ses articles défectueux que par l'intermédiaire d'un revendeur.
- En cas de doute sur le branchement de cette lampe, veuillez consulter un électricien qualifié. Tout câble endommagé doit être remplacé par un professionnel qualifié.

**WARNING**

- The safety of this fixture is only guaranteed if the instructions have been observed.
- Always disconnect power before working on fixture.
- Fixture must not be installed in any position other than that shown in instructions.
- Assembly and maintenance of fixture must be performed carefully so as not to damage components.
- Replacement bulbs must be of same type and wattage as specified in instructions.
- Metal surfaces, glass or other parts of fixture may be cleaned with a soft damp cloth and mild detergent.
- DCW ÉDITIONS will replace merchandise with manufacturing defects only if it is returned to the retailer from which it was purchased.
- If you are unsure about your wiring, please consult a qualified electrician. The damaged cables should be changed by manufacturer or distributor or qualified electrician.

DCW ÉDITIONS

**Please visit us at :**
www.dcwe.fr
www.herecomesthesun.fr

**Fr** **INSTRUCTIONS**

1. Réglez la longueur de câble
2. Fixez la griffe de fixation
3. Connectez les câbles
4. Verrouiller le pavillon
5. Connectez l'ampoule

**En** **INSTRUCTIONS**

1. Adjust the wires length
2. Fix the mounting bracket
3. Connect the wires
4. Lock the canopy
5. Connect the bulb

**1**

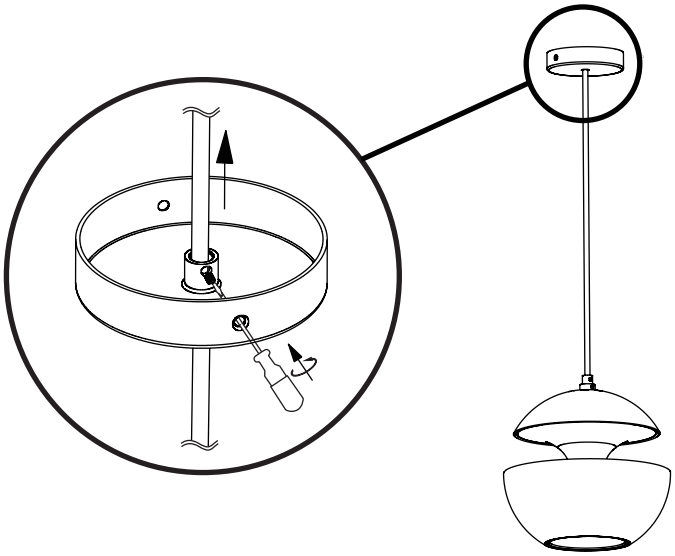

**2**

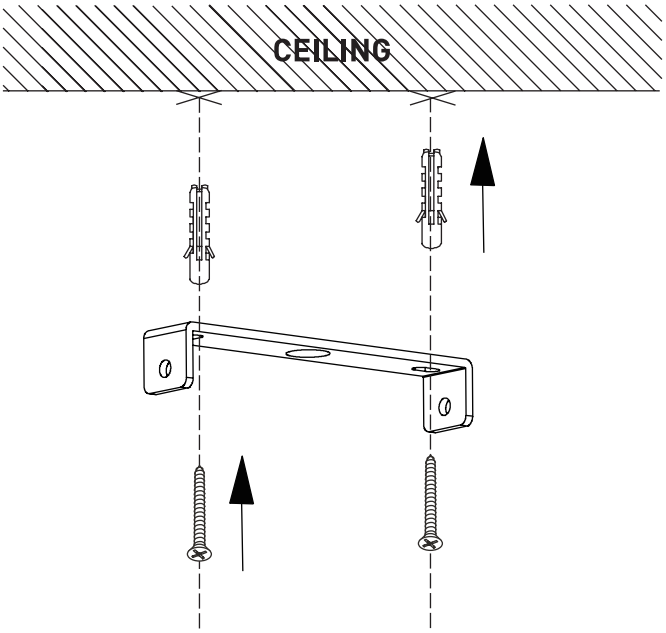


**3**

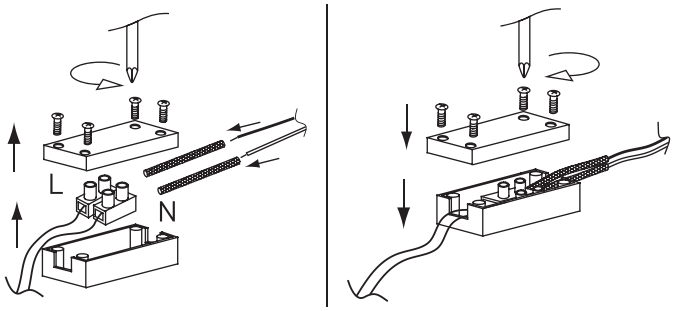


**4**

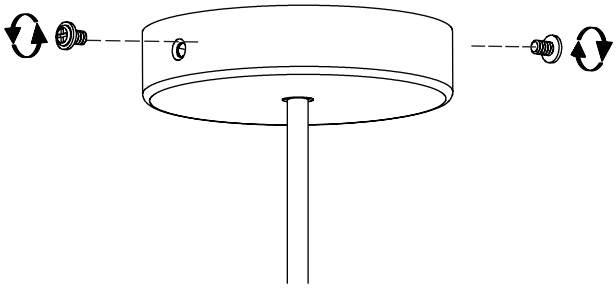

**5**

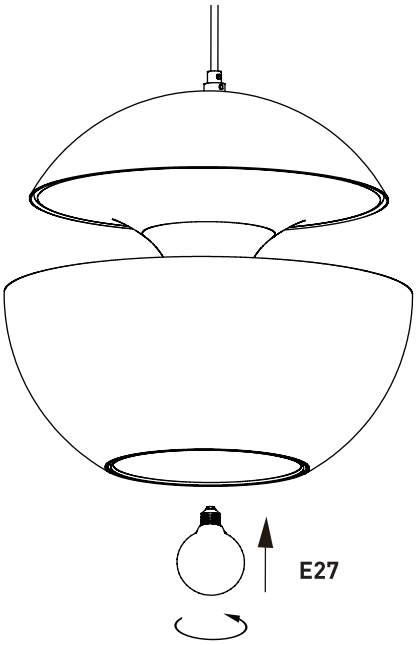

**Fr** **INSTRUCTIONS**

1. Réglez la longueur de câble
2. Fixez la griffe de fixation
3. Connectez les câbles
4. Verrouiller le pavillon
5. Connectez l'ampoule

**En** **INSTRUCTIONS**

1. Adjust the wires length
2. Fix the mounting bracket
3. Connect the wires
4. Lock the canopy
5. Connect the bulb

**1**

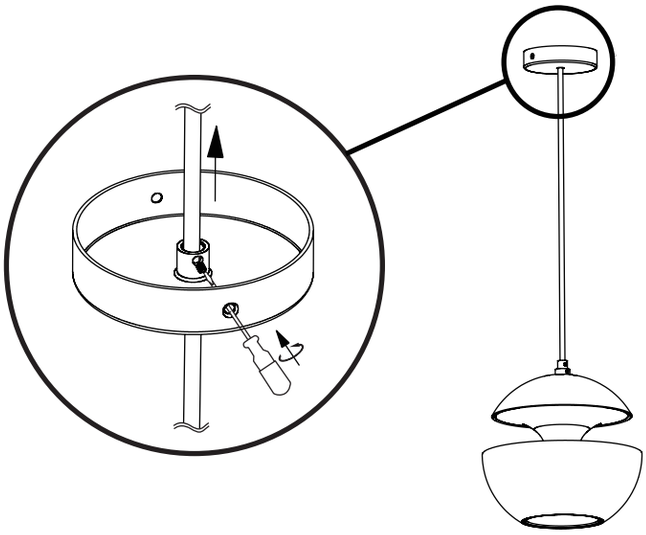

**2**

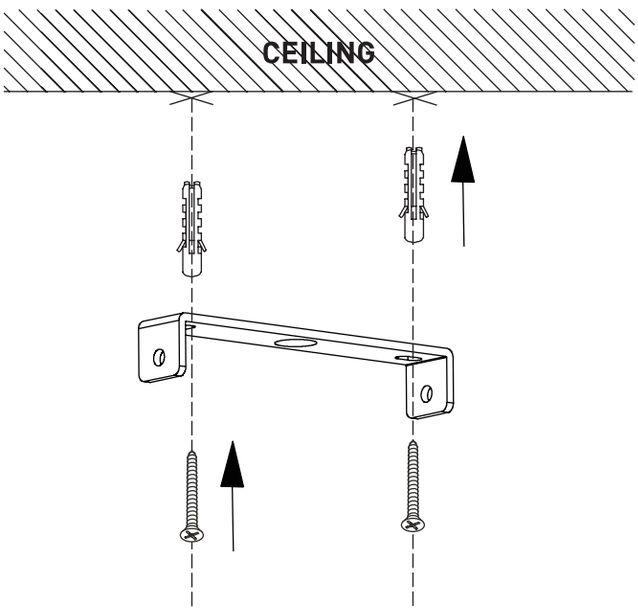


**3**

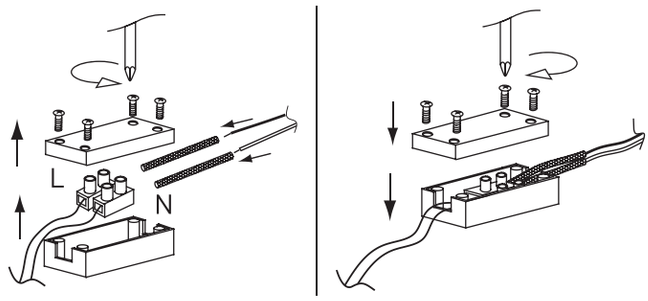


**4**

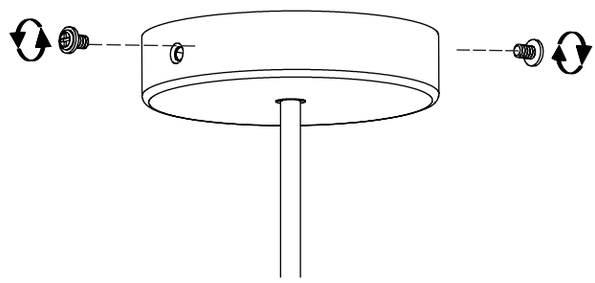

**5**

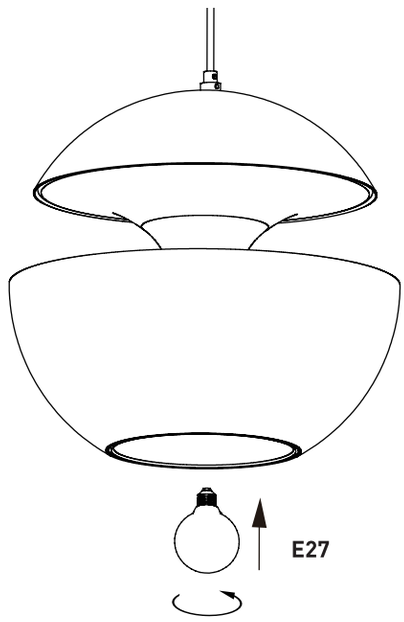

# HERE COMES THE SUN

## HCS Ø550

# INSTRUCTION & USE SHEET

## CONTENU / *IN THE BOX*

..... ×2

..... ×2

## OUTILS NÉCESSAIRES / *TOOLS REQUIRED*

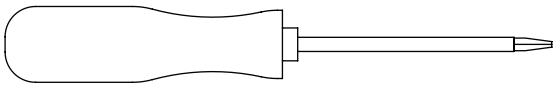

..... Ø8

**ATTENTION**

- La sûreté de l'appareil n'est garantie qu'en suivant scrupuleusement les instructions précédentes. Il est donc nécessaire de les conserver.
- Isoler l'appareil du secteur avant toute manipulation.
- L'appareil ne peut pas être installé dans une autre position que celle indiquée dans les instructions de montage.
- Le montage et les manipulations de l'appareil devront être exécutés avec la plus grande attention pour ne pas abîmer ses composants.
- Tout changement d'ampoule respectera le type et la puissance indiqués dans le descriptif technique.
- Les composants métalliques, en verre ou autre seront entretenus à l'aide d'un chiffon doux et de détergent neutre.
- DCW ÉDITIONS n'échangera ses articles défectueux que par l'intermédiaire d'un revendeur.
- En cas de doute sur le branchement de cette lampe, veuillez consulter un électricien qualifié. Tout câble endommagé doit être remplacé par un professionnel qualifié.

**WARNING**

- The safety of this fixture is only guaranteed if the instructions have been observed.
- Always disconnect power before working on fixture.
- Fixture must not be installed in any position other than that shown in instructions.
- Assembly and maintenance of fixture must be performed carefully so as not to damage components.
- Replacement bulbs must be of same type and wattage as specified in instructions.
- Metal surfaces, glass or other parts of fixture may be cleaned with a soft damp cloth and mild detergent.
- DCW ÉDITIONS will replace merchandise with manufacturing defects only if it is returned to the retailer from which it was purchased.
- If you are unsure about your wiring, please consult a qualified electrician. The damaged cables should be changed by manufacturer or distributor or qualified electrician.

**Please visit us at :**
www.dcwe.fr
www.herecomesthesun.fr

**Fr** **INSTRUCTIONS**

1. Réglez la longueur de câble
2. Réglez la longueur du câble métallique
3. Fixez la griffe de fixation
4. Connectez les câbles
5. Verrouiller le pavillon
6. Connectez l'ampoule

**En** **INSTRUCTIONS**

1. Adjust the wires length
2. Adjust the steel wire length
3. Fix the mounting bracket
4. Connect the wires
5. Lock the canopy
6. Connect the bulb

1

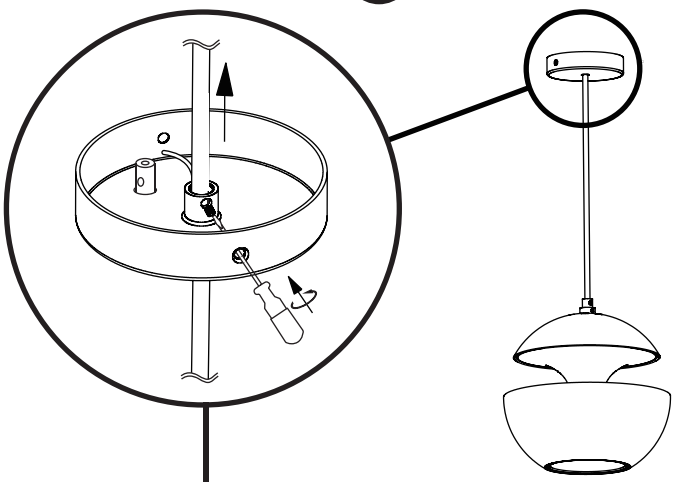

2

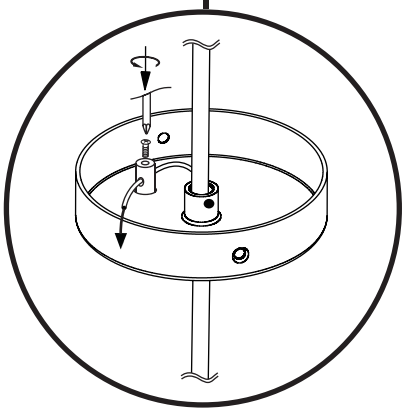

3

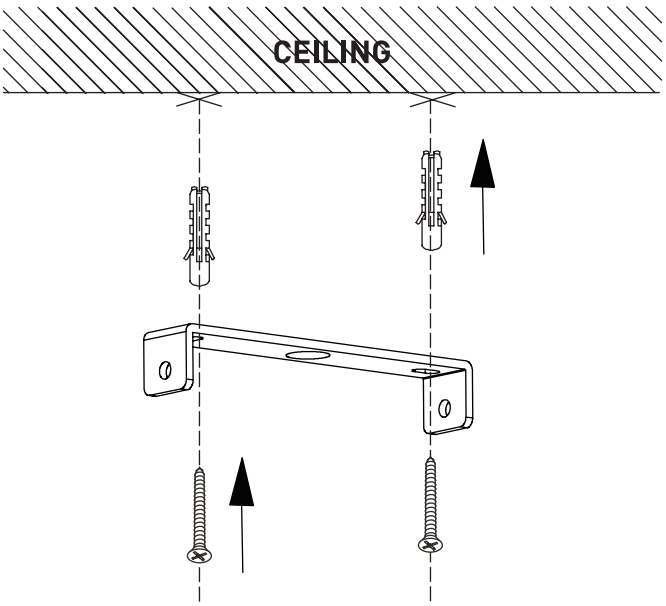


4

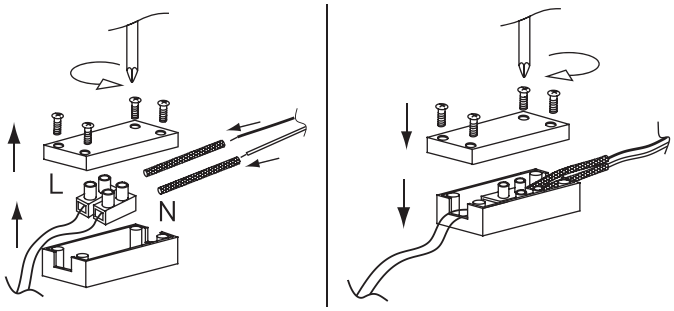


5

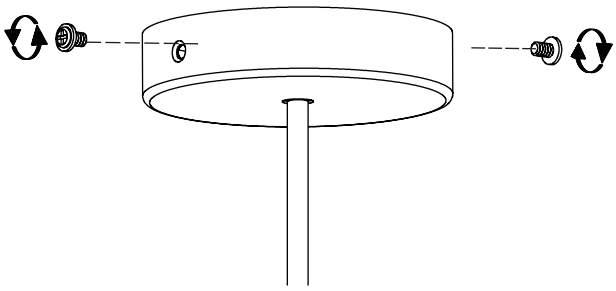
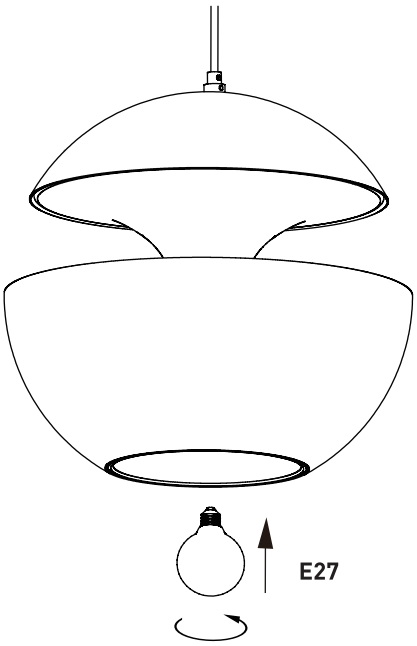
6