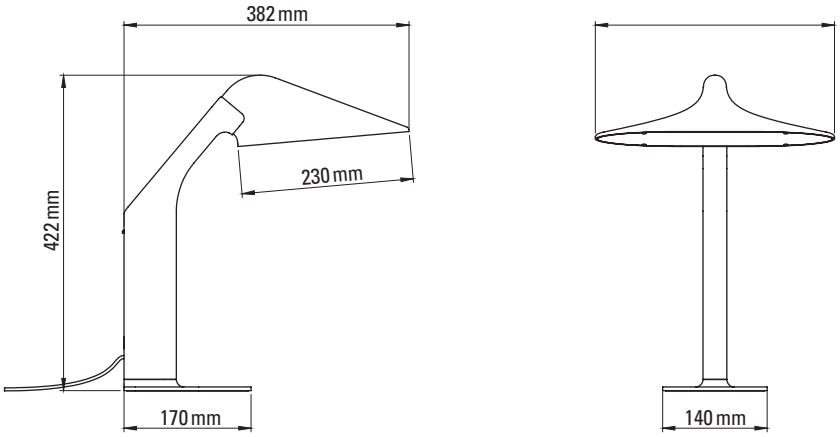

NIWAKI de Studio BrichetZiegler

FICHE TECHNIQUE TECHNICAL SHEET

LAMPE DE TABLE TABLE LAMP

Matériaux Materials	**Acier, aluminium** Steel, aluminium
Poids net Net weight	**2,7 kg**
Emballages (x 2) Packagings (x 2)	**490 × 470 × 275 mm** **380 × 315 × 160 mm**
IP IP	**20**

Tension Voltage	**220/240V**
Classe Class	**2**
Watt Watt	**13W**
Source Source	**LED intégrée 2700 K, gradable** Integrated LED 2700 K, dimmable
Lumens Lumens output	**1300 lm (valeur nominale)** 1300 lm (nominal value)
Driver Driver	**Driver fourni intégré** **1000 mA / 24V** Integrated driver supplied 1000 mA / 24V
Câble Wire	**Longueur : 1,9 m** Length : 1,9 m
Interrupteur Switch	**Sur la lampe** **Interrupteur rotatif** On the lamp Rotating switche
Fiches Plug	**C, G**

FINITIONS FINISHES

Black	**Chrome**
BL-BL	BL-CH

DCWéditions PARIS

71 rue de la Fontaine au Roi
75011 Paris — France
+33 (0)1 40 21 37 60
sales@dcwe.fr