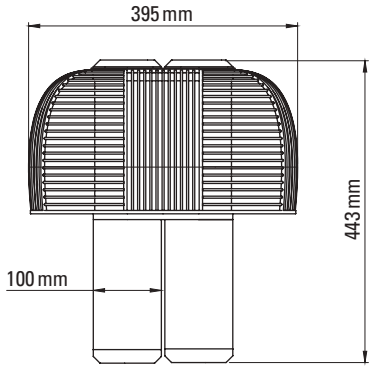

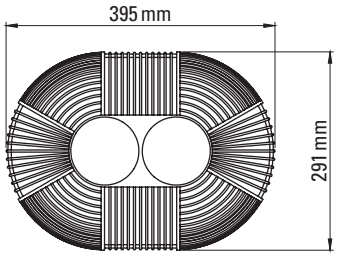

YASUKE de Studio BrichetZiegler

FICHE TECHNIQUE TECHNICAL SHEET

LAMPE DE TABLE TABLE LAMP

Matériaux Materials	**Acier, aluminium** Steel, aluminium
Poids net Net weight	**7,5 kg**
Emballage Packaging	**525 x 415 x 580 mm**
IP IP	**20**

Tension Voltage	**110/240V**
Classe Class	**3**
Watt Watt	**13W**
Source Source	**LED intégrée 2700-3400 K, gradable** Integrated LED 2700-3400 K, dimmable
Lumens Lumens output	**1300 lm**
Driver Driver	**Driver prise (81 x 56 x 43 mm)** **1000 mA / 24V** Plug driver (81 x 56 x 43 mm) 1000 mA / 24V
Câble Wire	**Longueur : 1,9 m** Length : 1,9 m
Interrupteur Switch	**Sur la lampe** **2 interrupteurs rotatifs : Gradation & variation de couleur** On the lamp 2 rotating switches : Dimming & color shifting
Fiches Plug	**A, C, G**

CORPS BODY

Black BL

Red Red

ABAT-JOUR SHADES

Black BL

Red Red

Green Green

DCWéditions PARIS

71 rue de la Fontaine au Roi
75011 Paris — France
+33 (0)1 40 21 37 60
sales@dcwe.fr