Flai-Bett

Montage

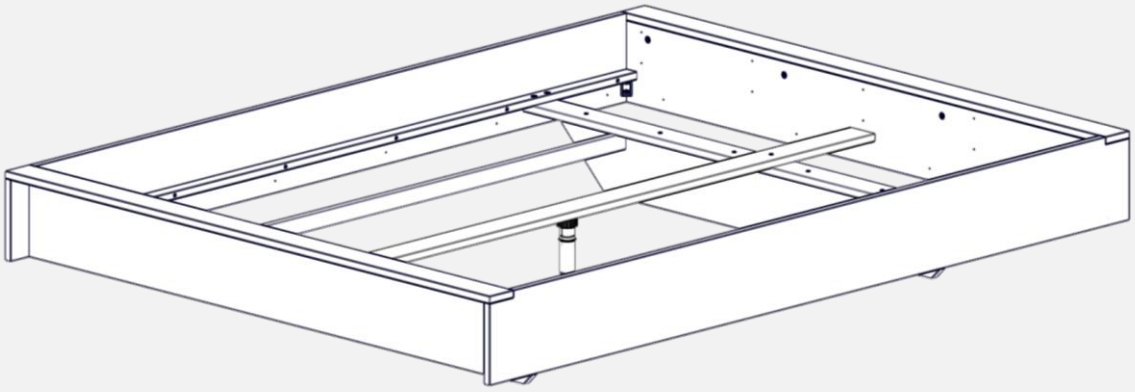

WWW.MUELLERMOEBEL.DE

Müller

Flai-Bett

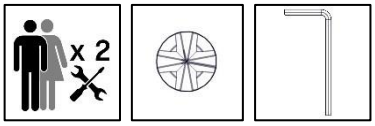

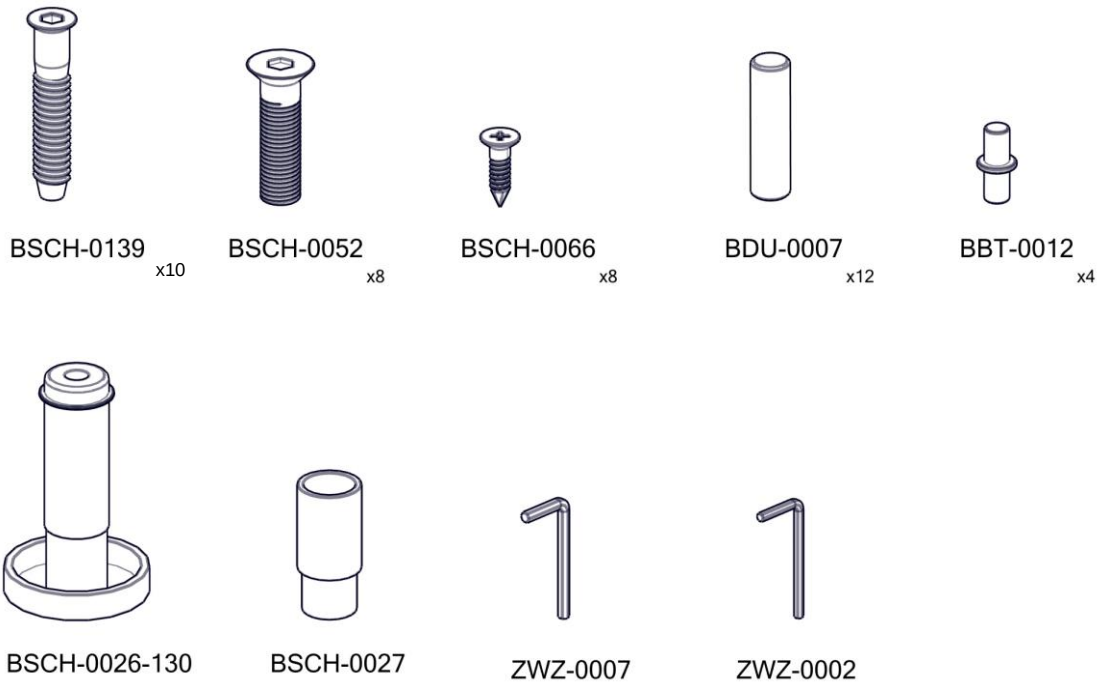

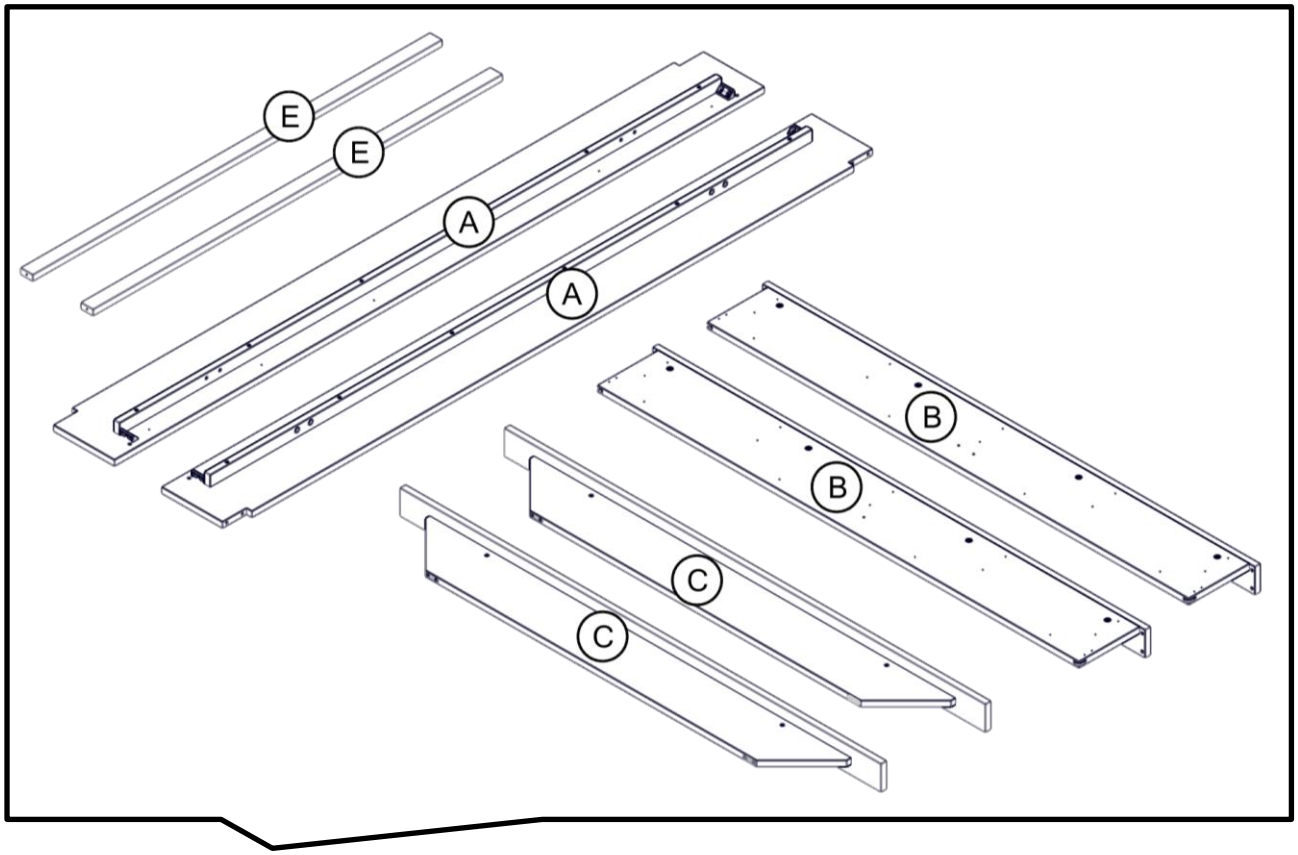

FLA20-090, FLA20-100, FLA20-120

V02.01

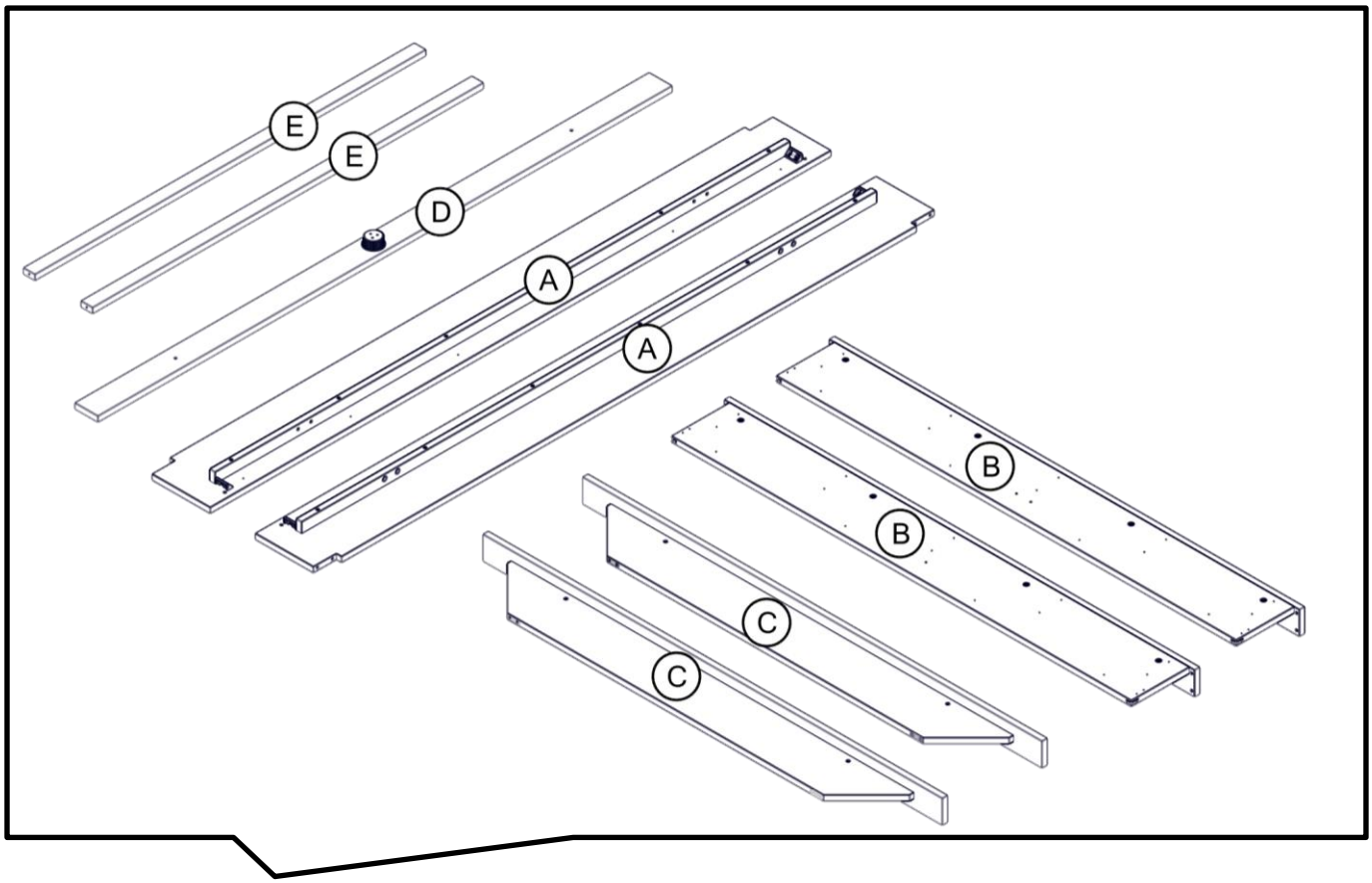

FLA20-140, FLA20-160, FLA20-180, FLA20-20

Flai-Bett

1

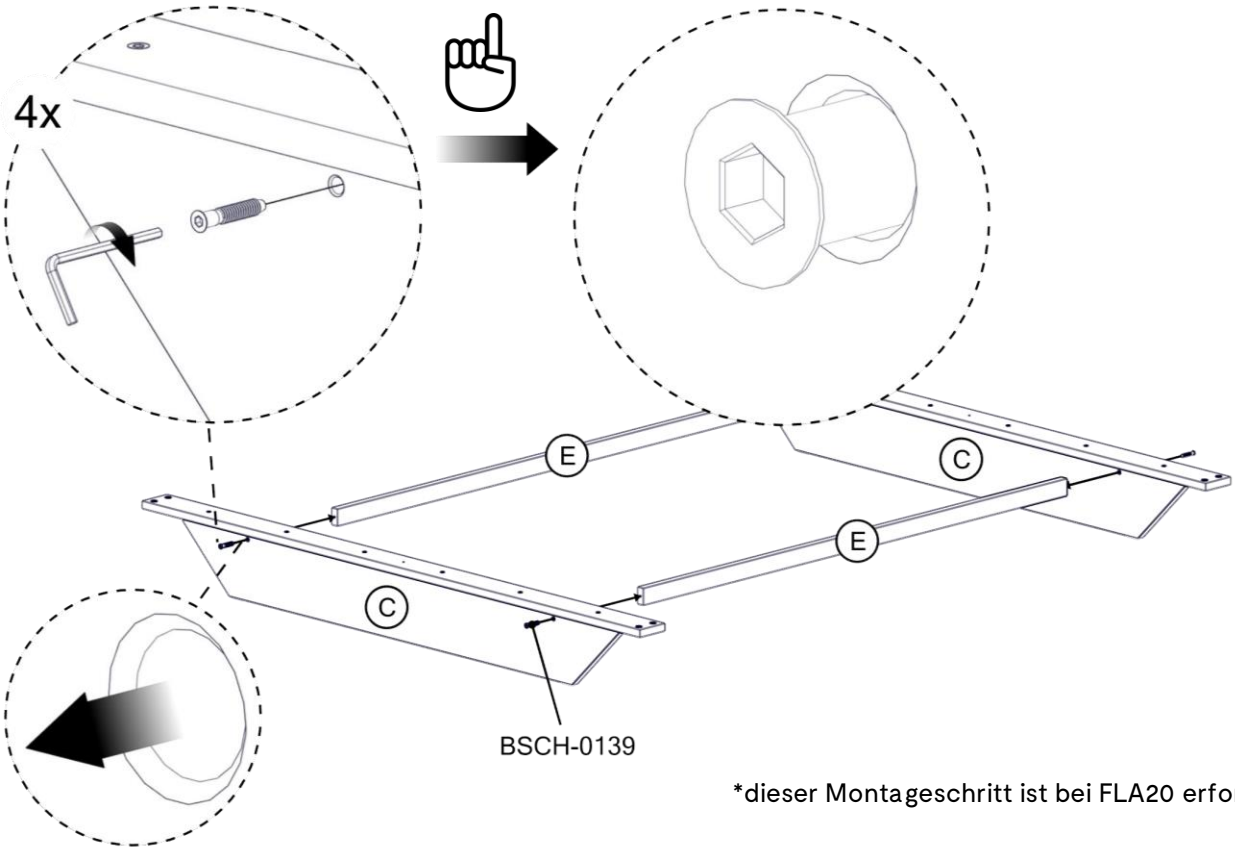

*dieser Montageschritt ist bei FLA20 erforderlich

2

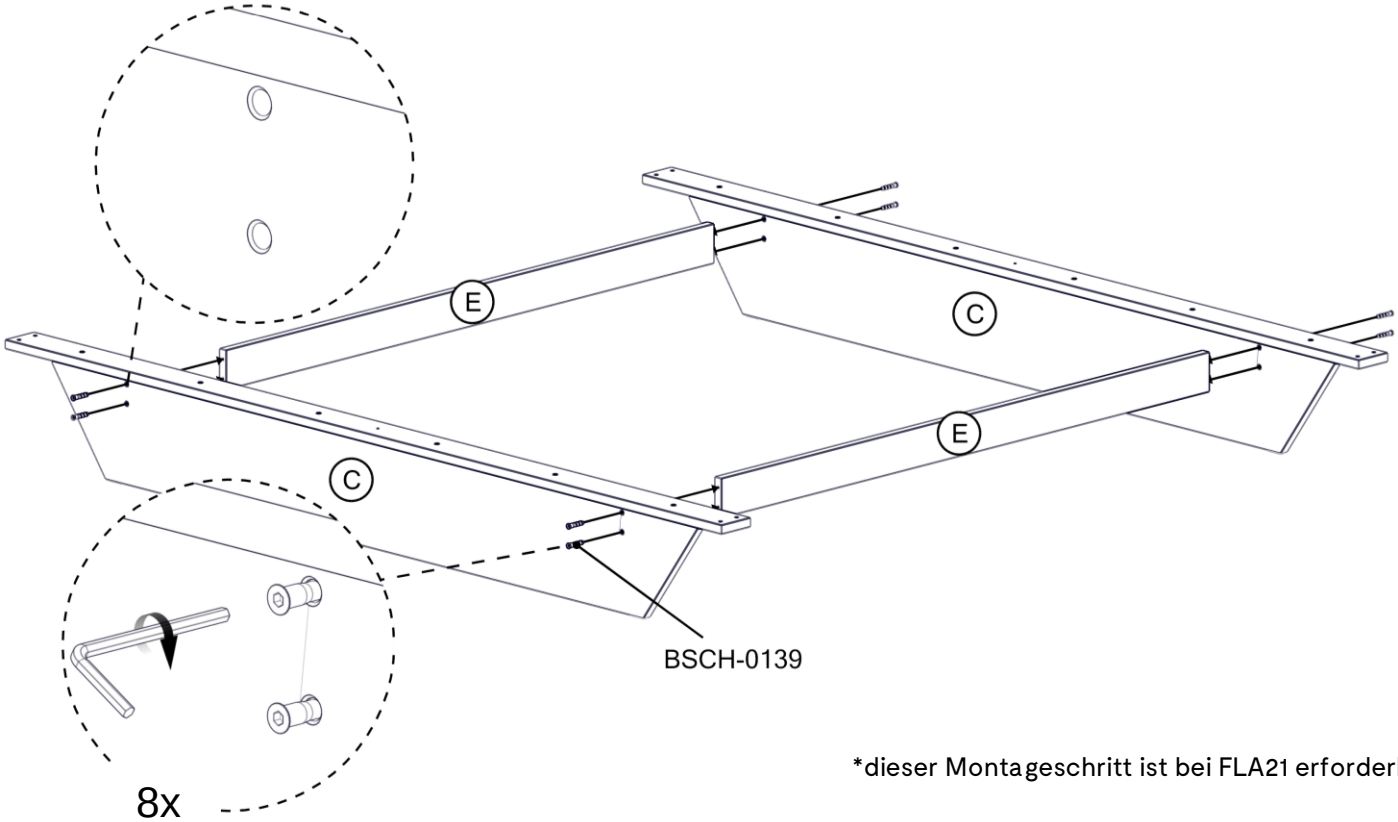

*dieser Montageschritt ist bei FLA21 erforderlich

V02.01

3

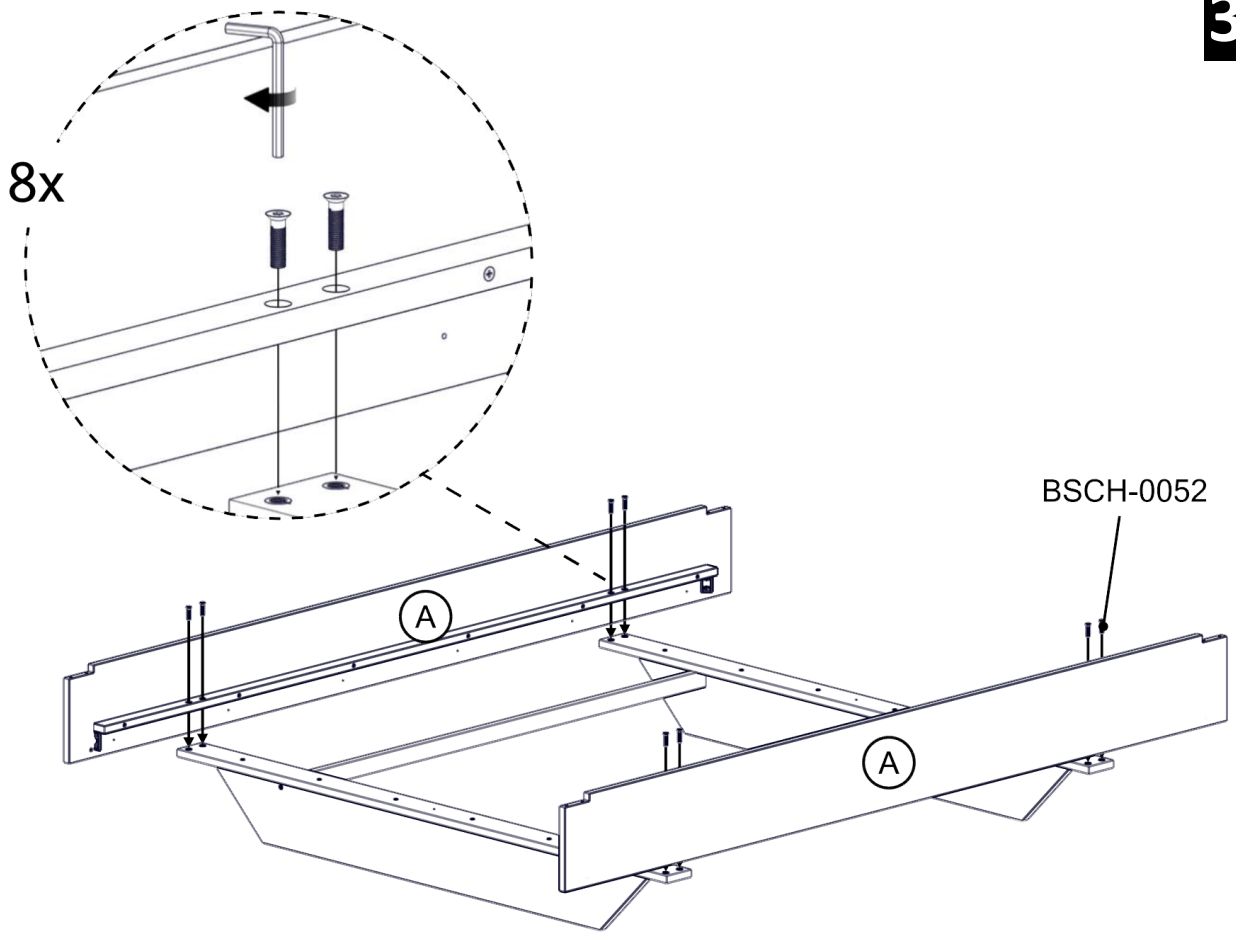

4

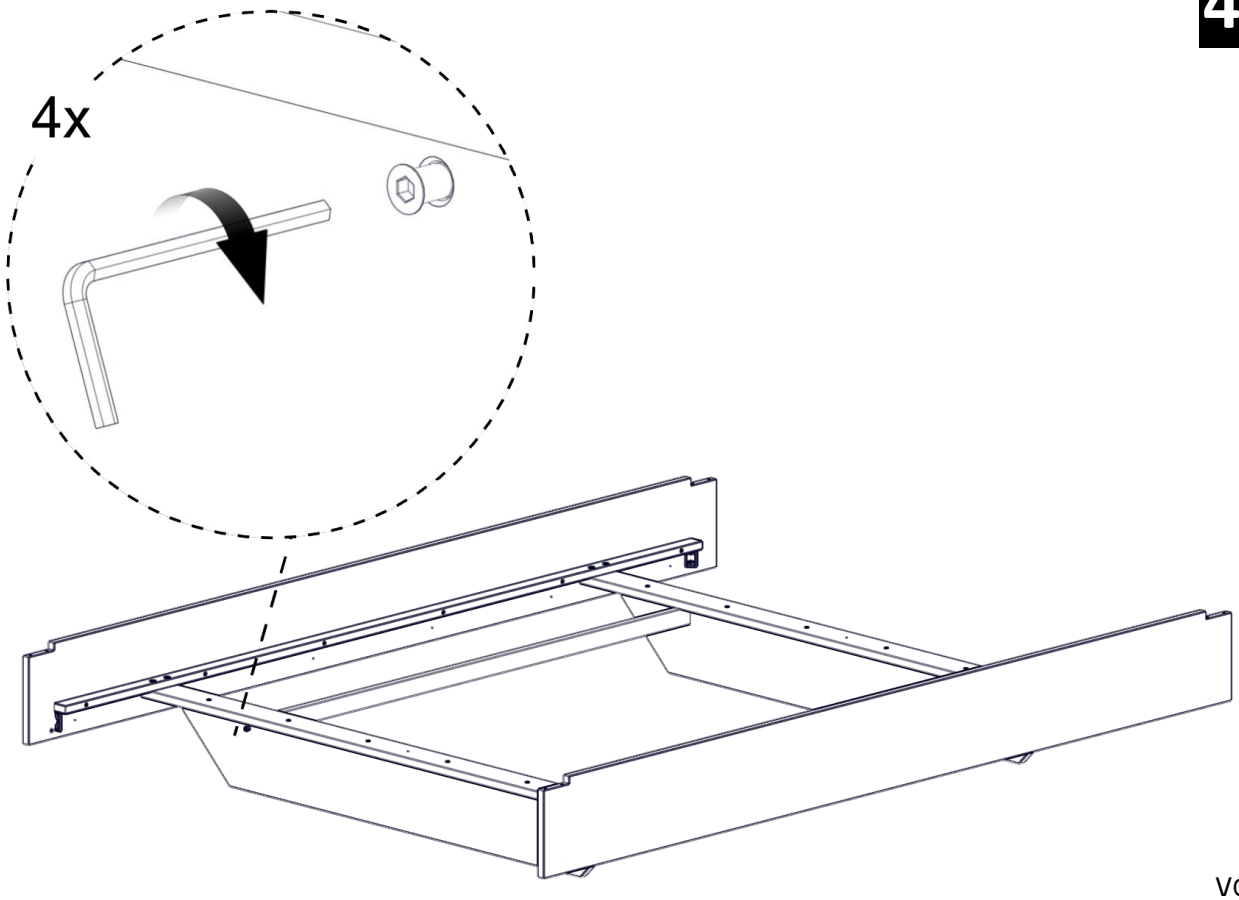

Flai-Bett

5

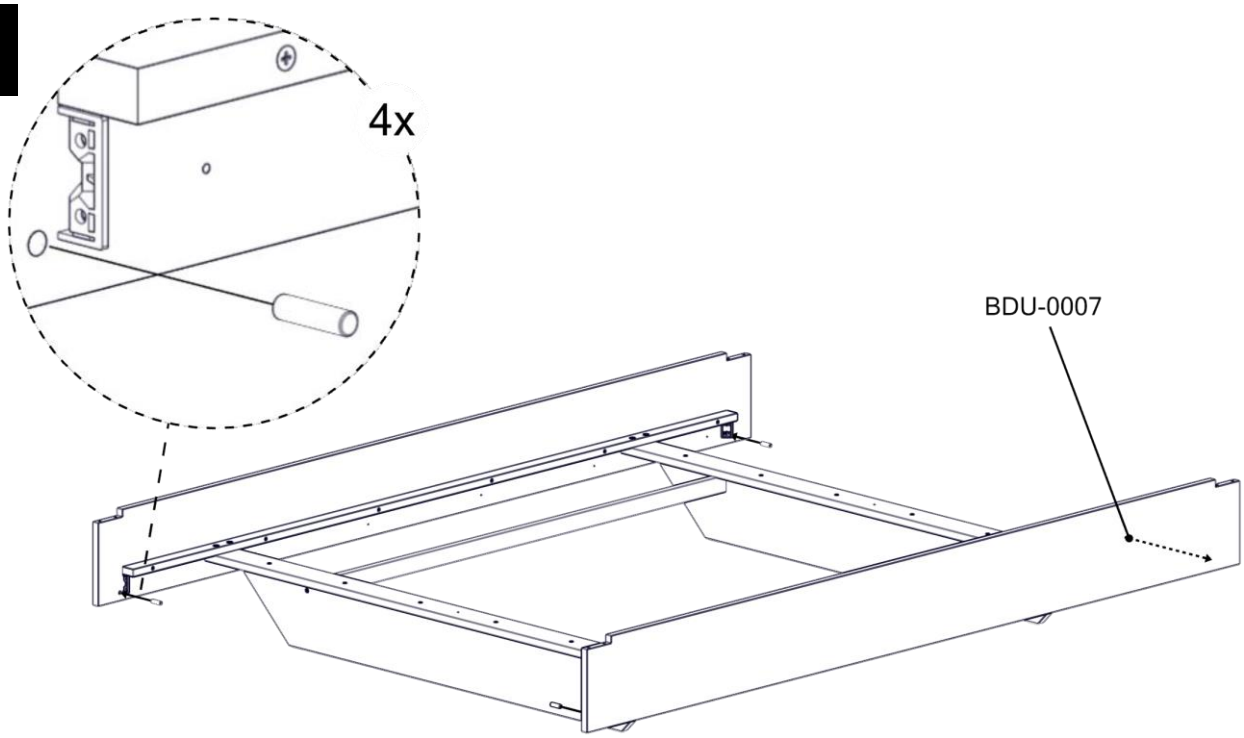

6

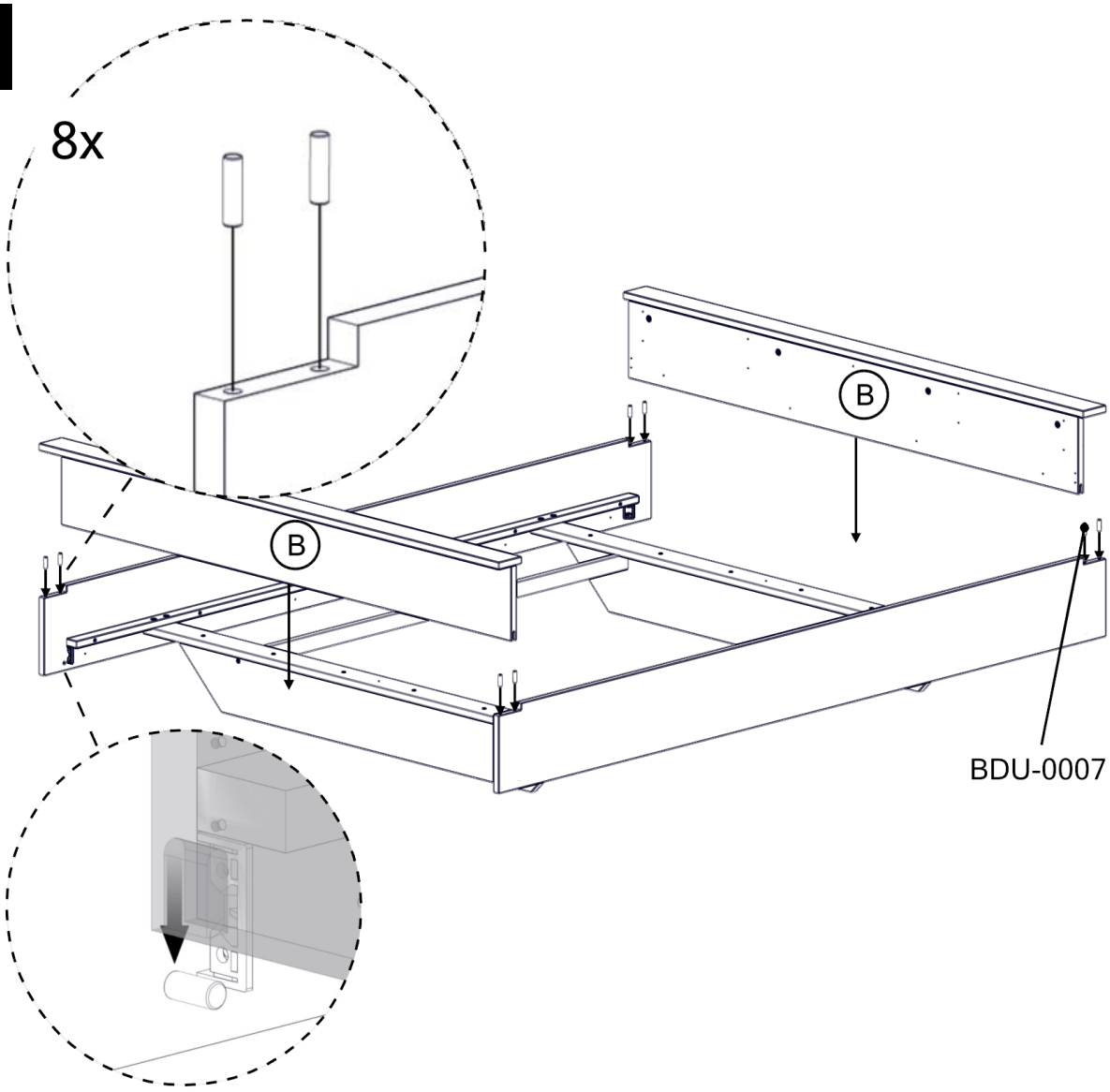

V02.01

7

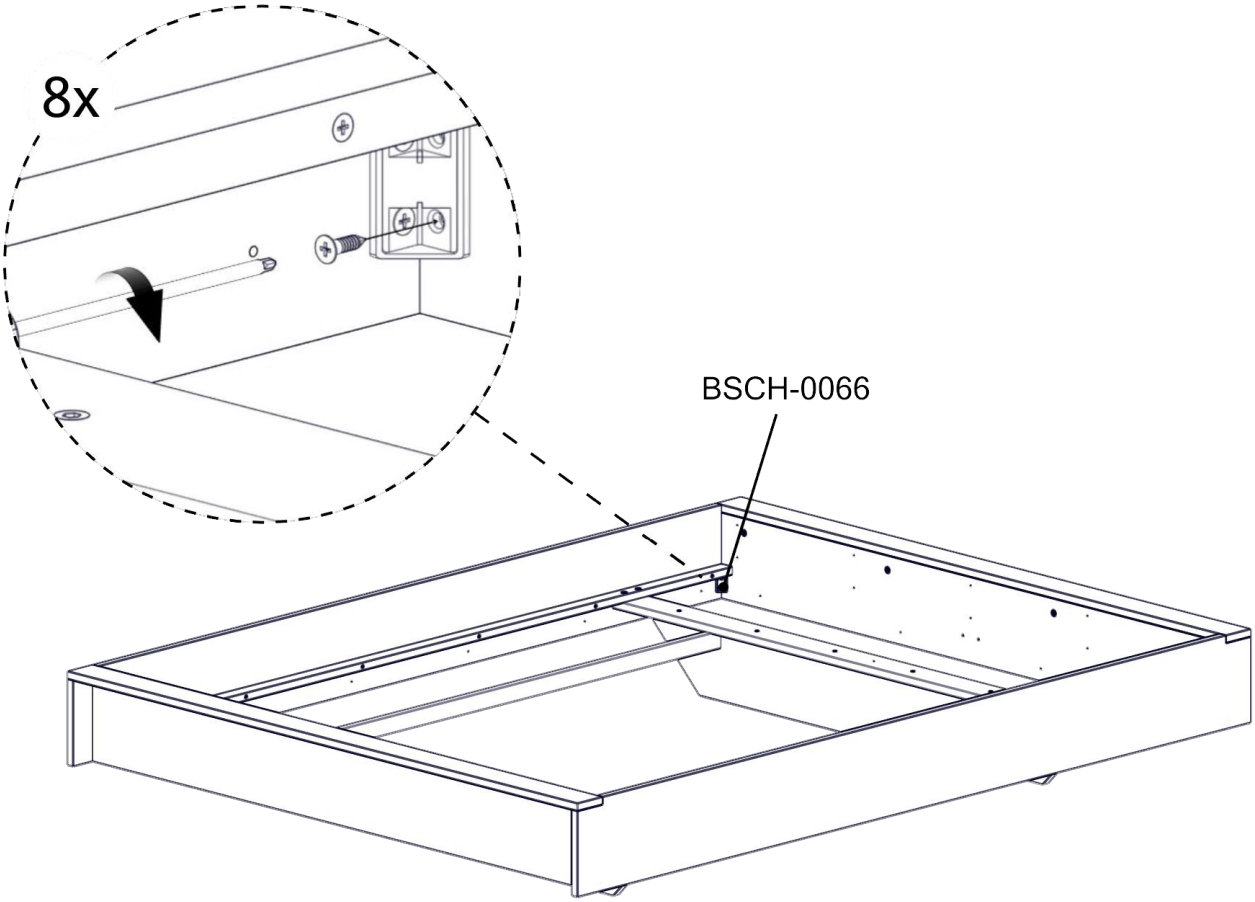

FLA20-140, FLA20-160, FLA20-180, FLA20-200,

8

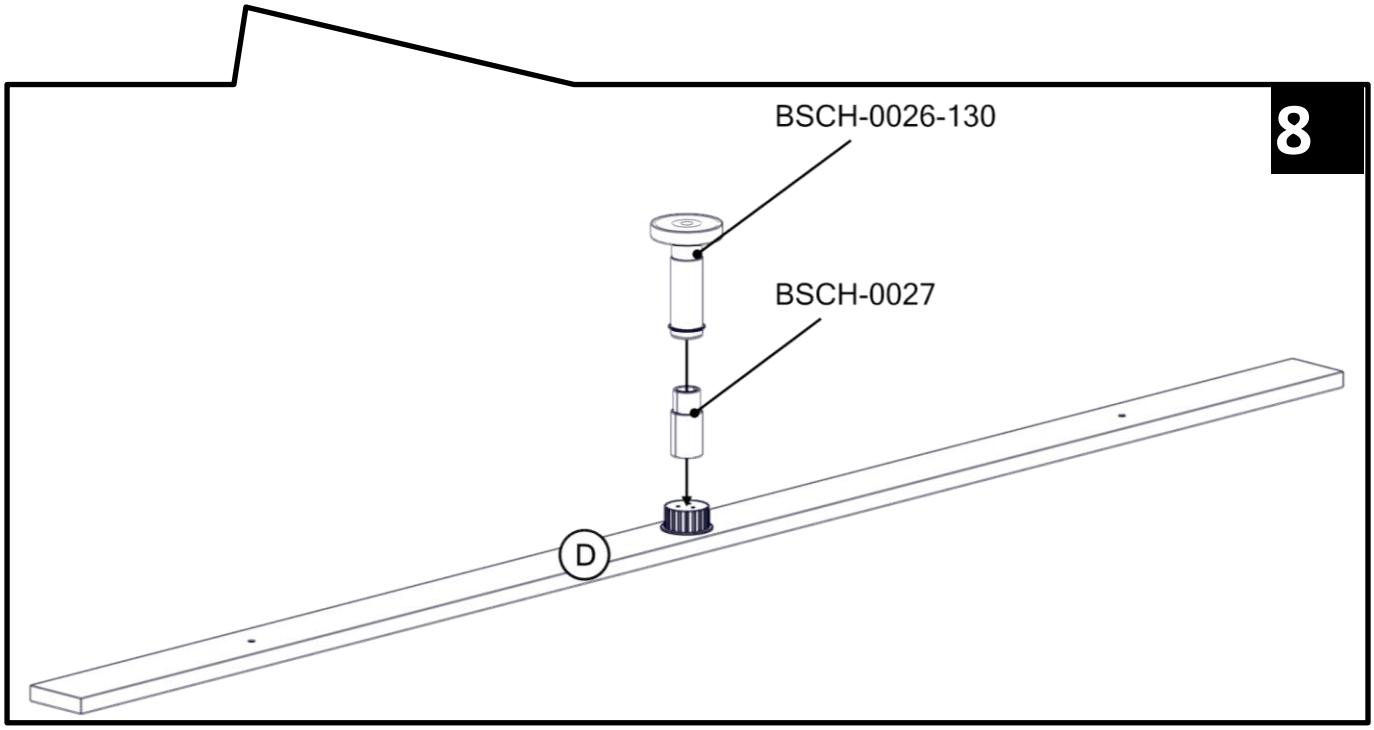

9

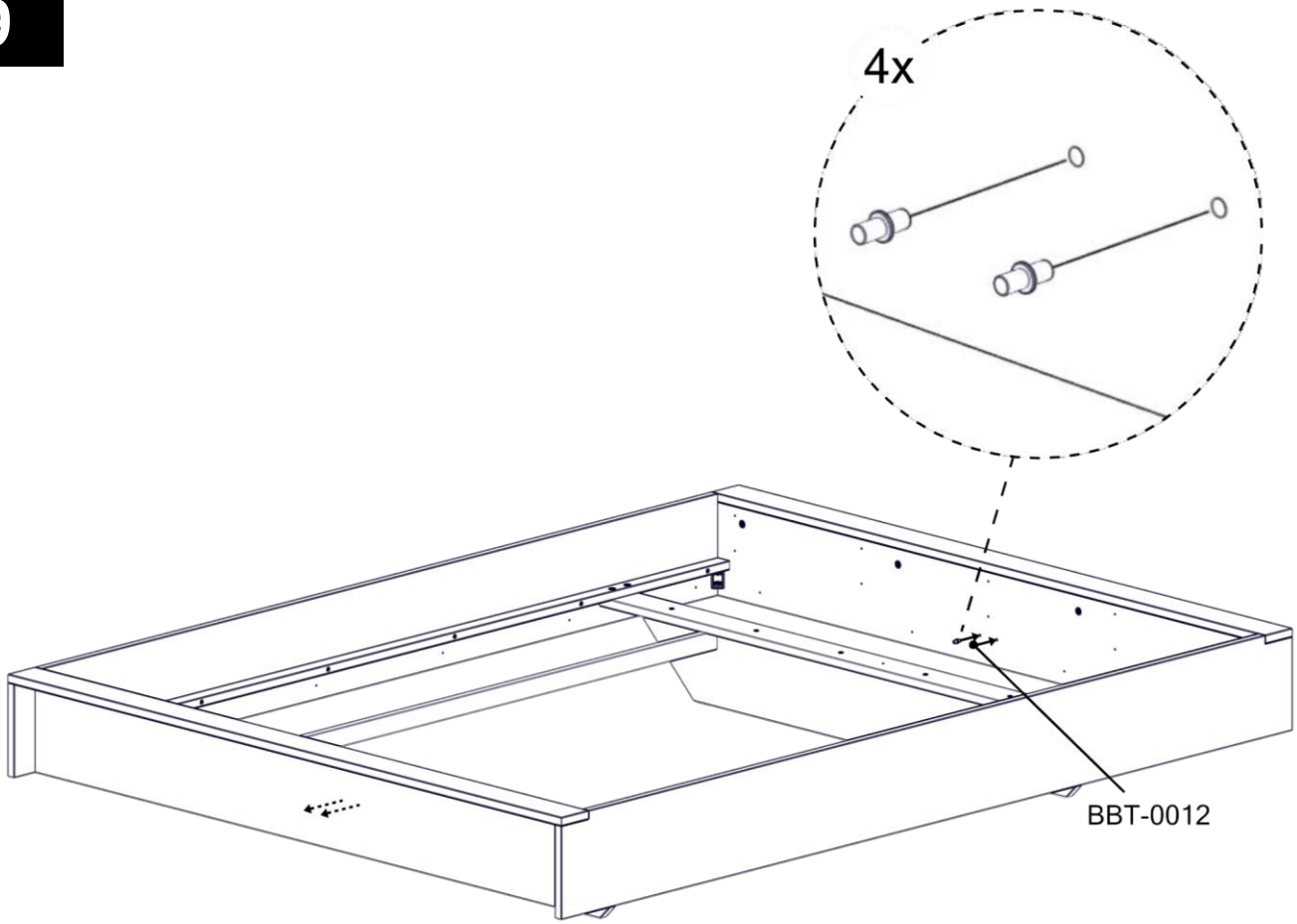

10

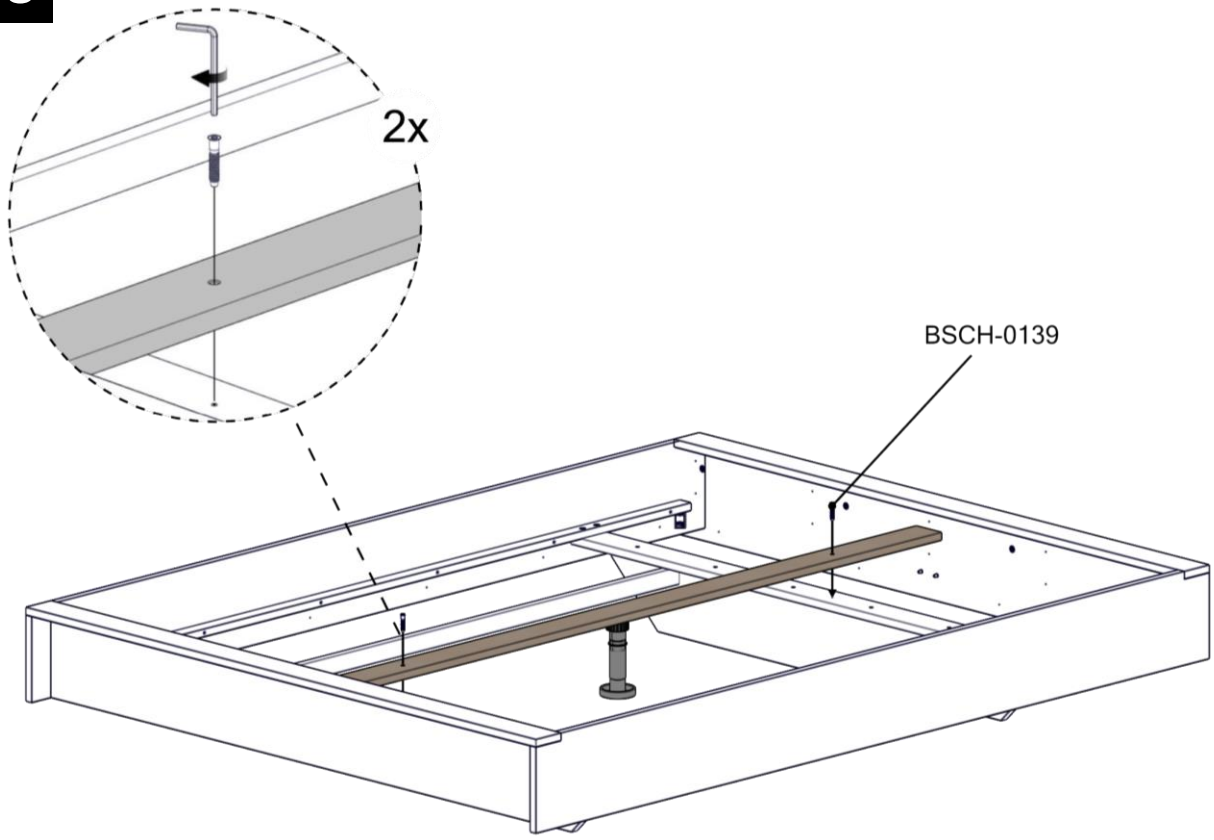

+ FLA40-090,
+ FLA40-140,
+ FLA40-160,
+ FLA40-180

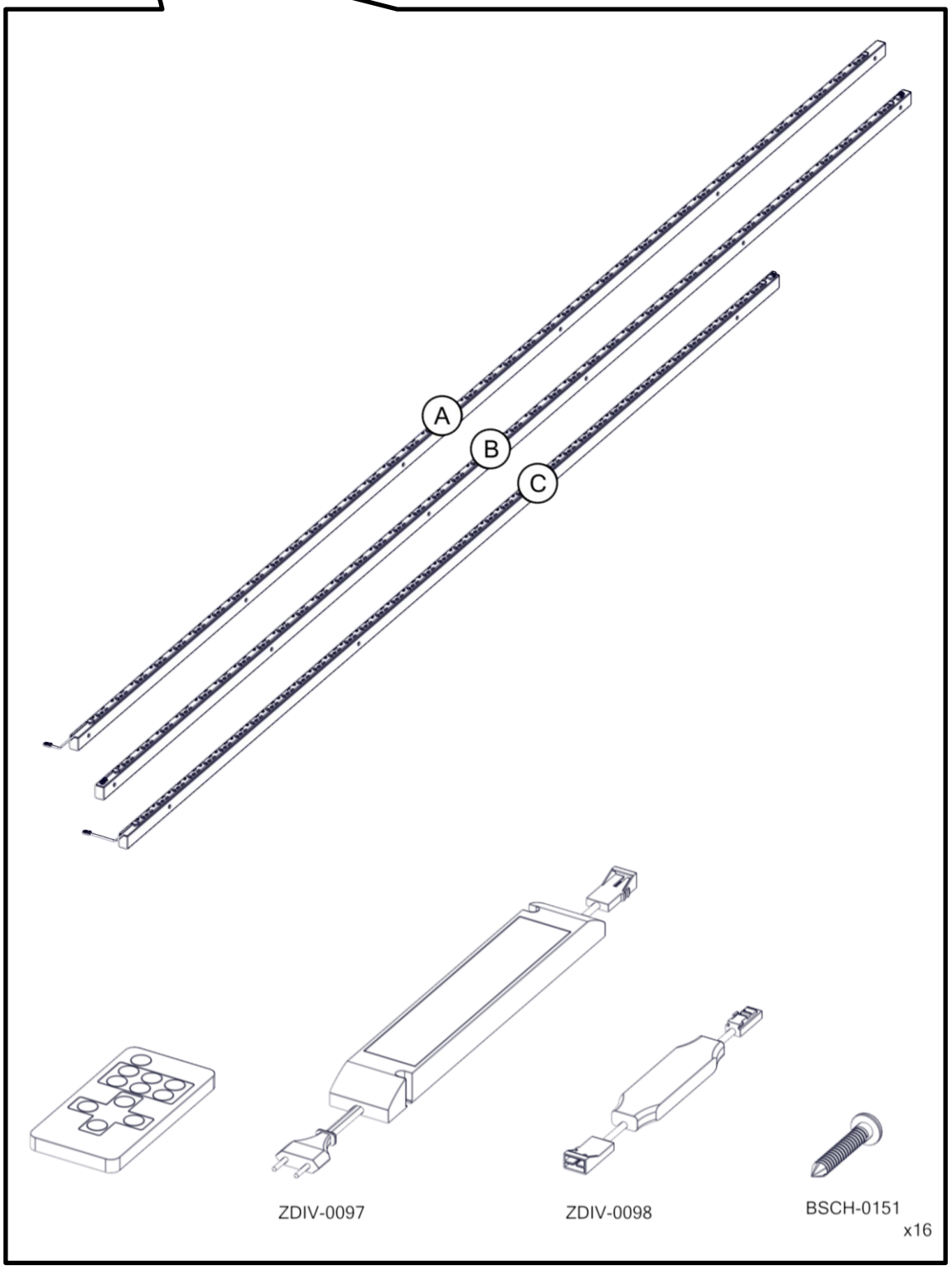

Flai-Bett

1

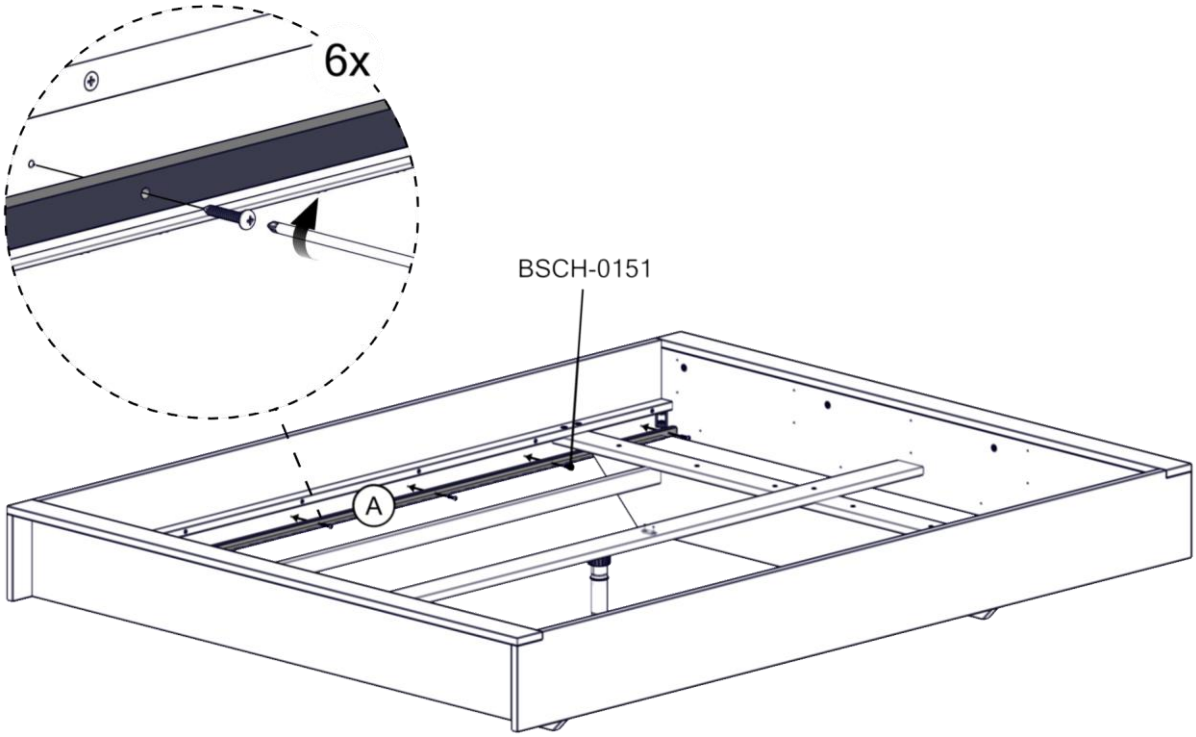

2

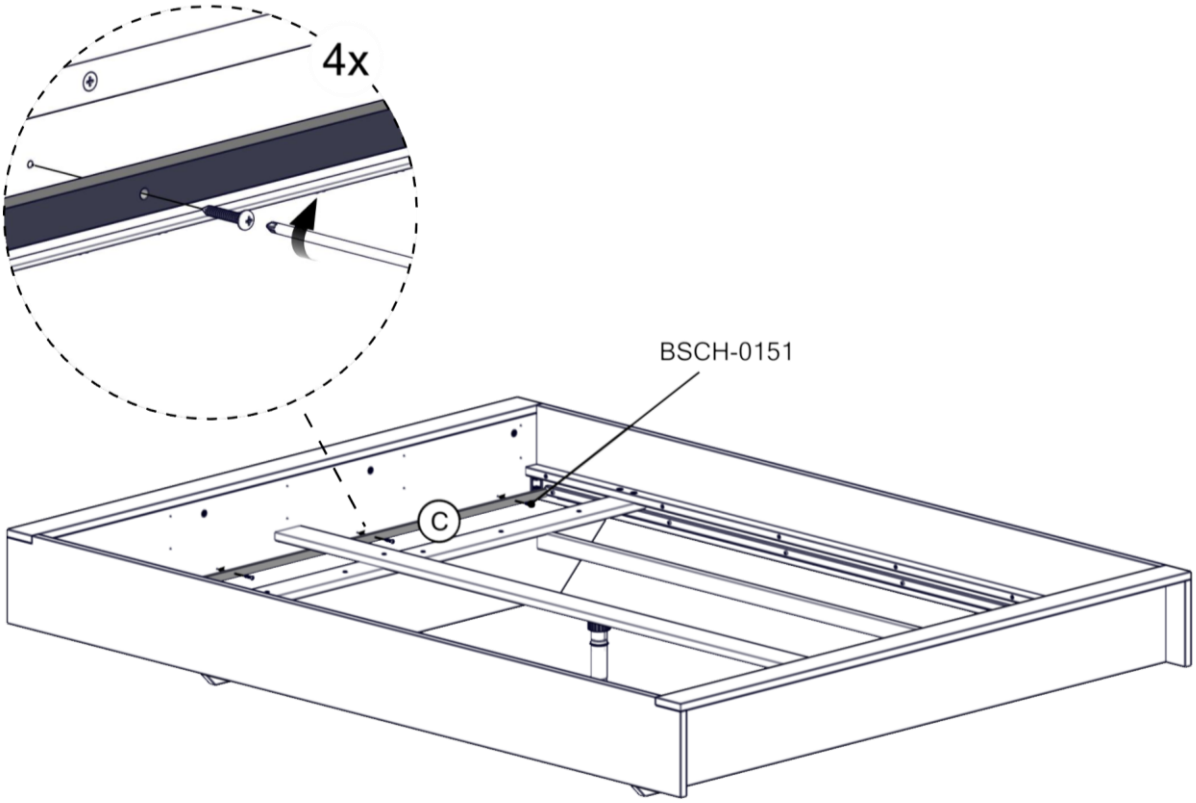

V02.01

3

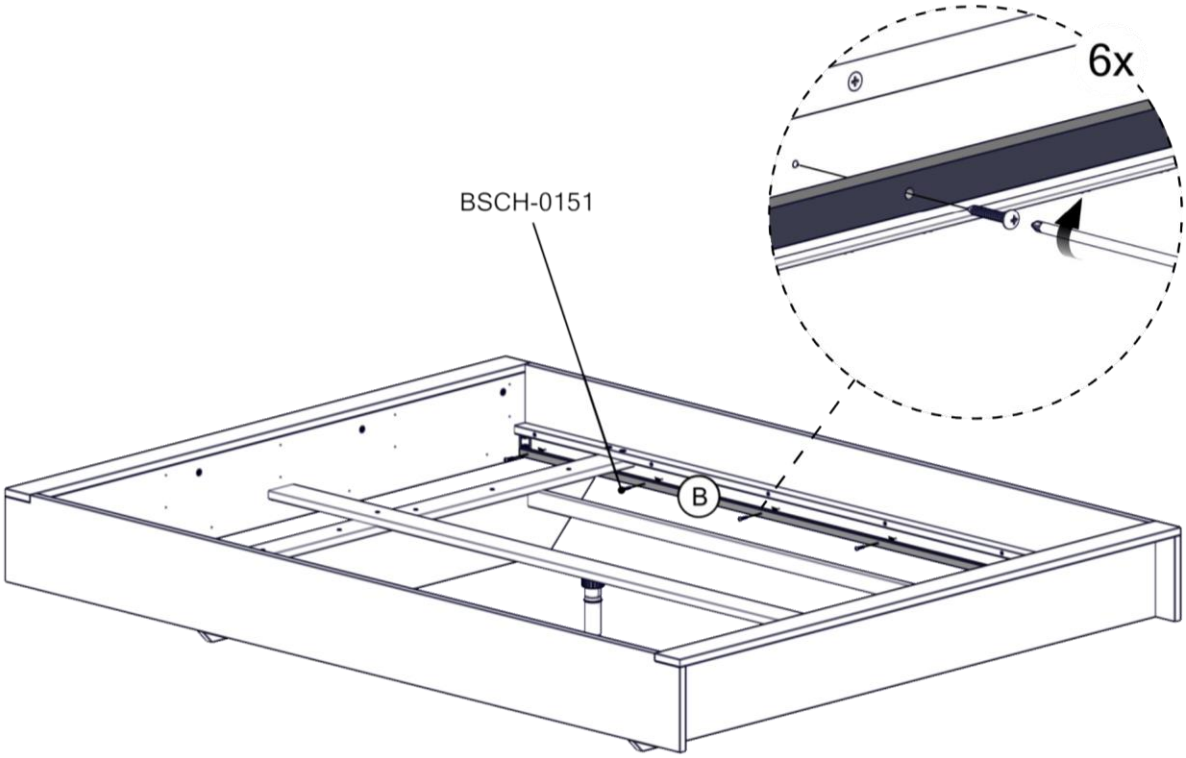

4

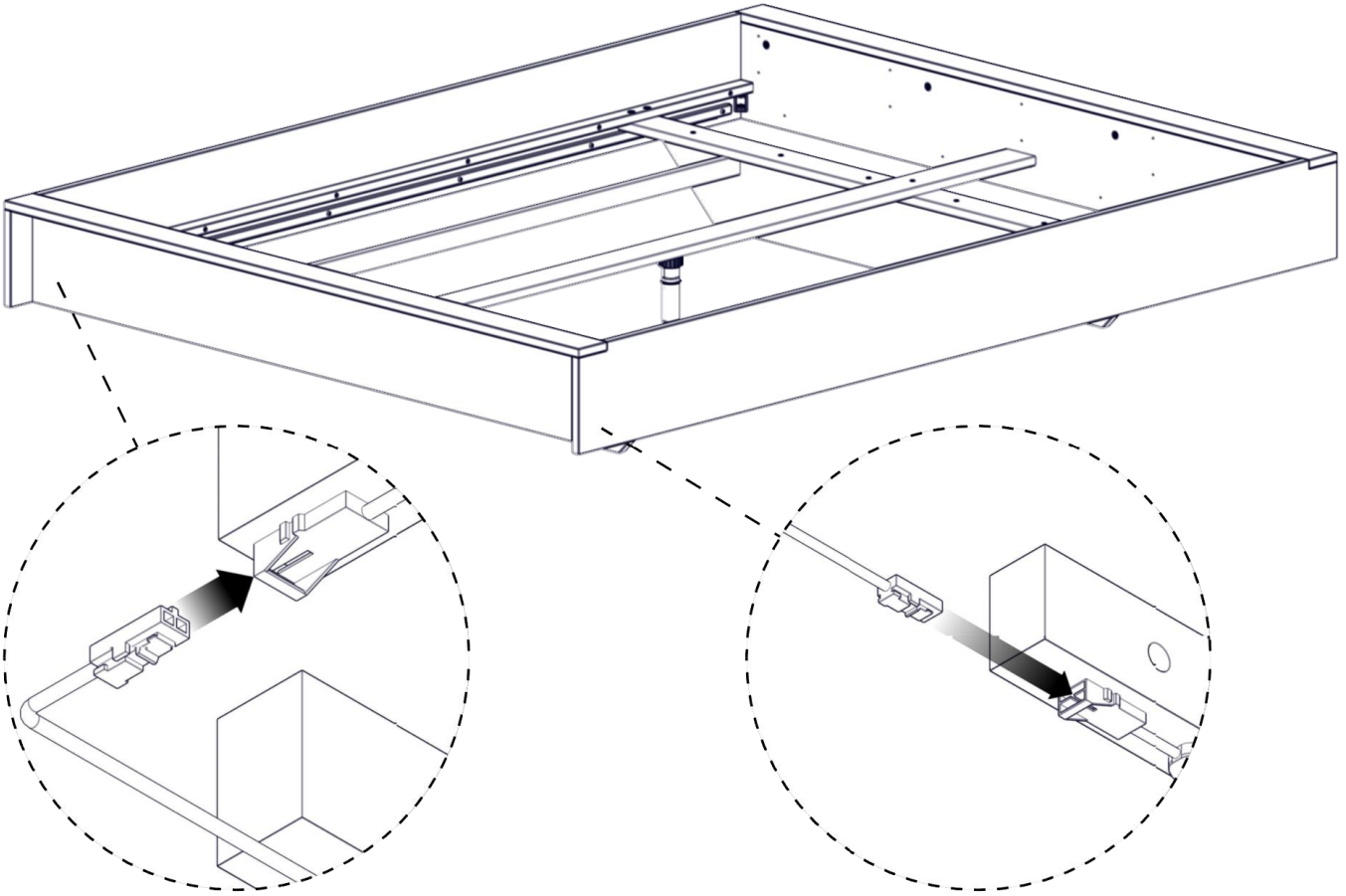

Flai-Bett

5

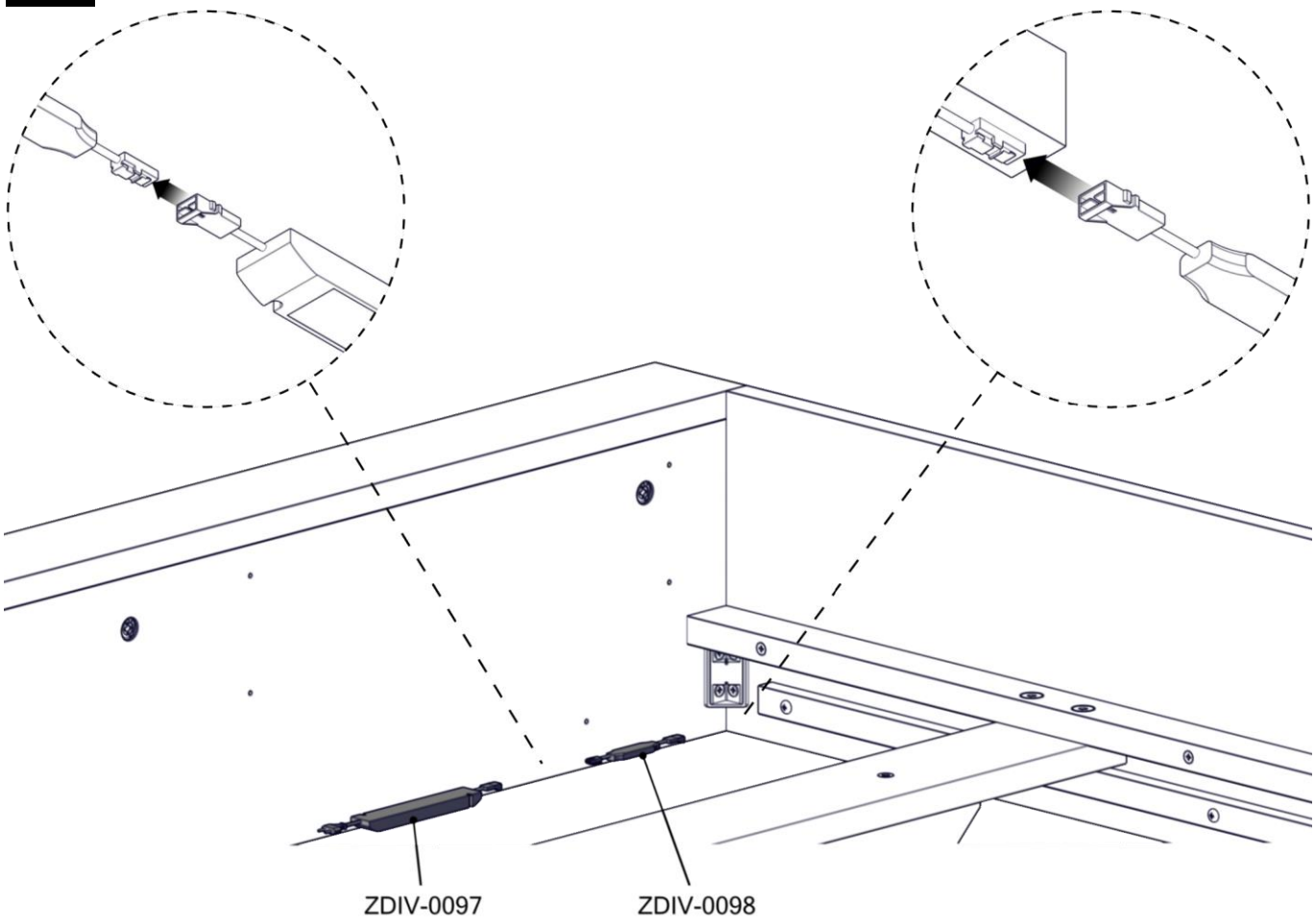

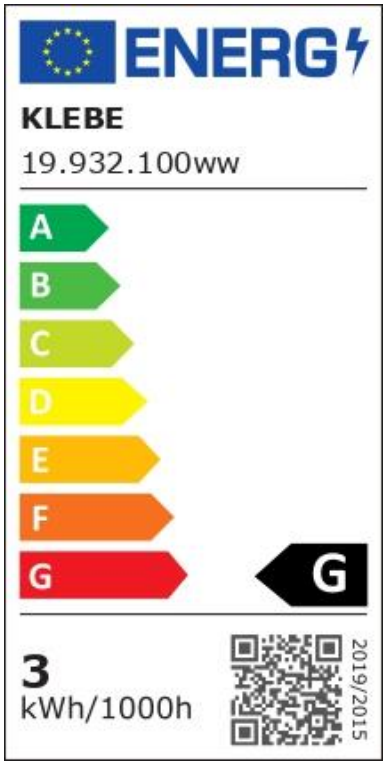

Dieses Produkt enthält eine Lichtquelle der Energieeffizienzklasse G.
Das Leuchtmittel kann durch den Endverbraucher oder eine qualifizierte Person ohne dauerhafte Schäden am Produkt ausgetauscht werden.

This product contains a light source of energy efficiency class G.
The light source can be replaced by the end user or a qualified person without permanent damage to the product.

V02.01

Funkdimmer aus Set ZEL-00031

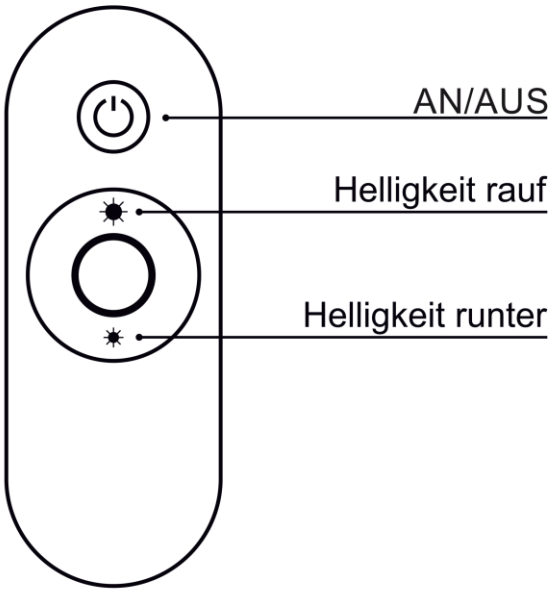

AN/AUS:	Schaltet die Beleuchtung mit der zuletzt eingestellten Helligkeit AN bzw. AUS.
Helligkeit rauf:	Steigert die Helligkeit stufenweise durch einen kurzen Tastendruck, oder fortlaufend bei gedrückter Taste, bis zur maximalen Helligkeit.
Helligkeit runter:	Reduziert die Helligkeit stufenweise durch einen kurzen Tastendruck, oder fortlaufend bei gedrückter Taste, bis zur minimalen Helligkeit.

Flai-Bett

+ FLA30

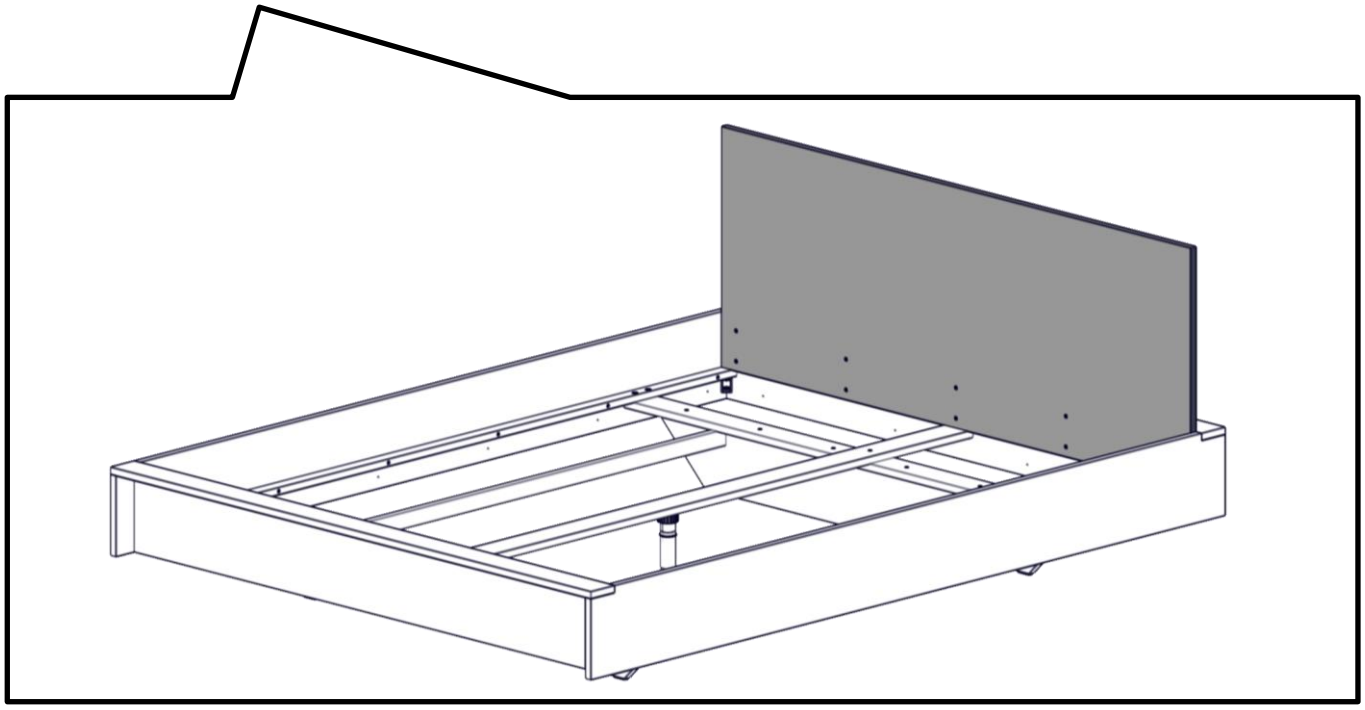

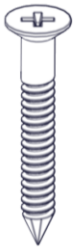

BSCH-0145
x10

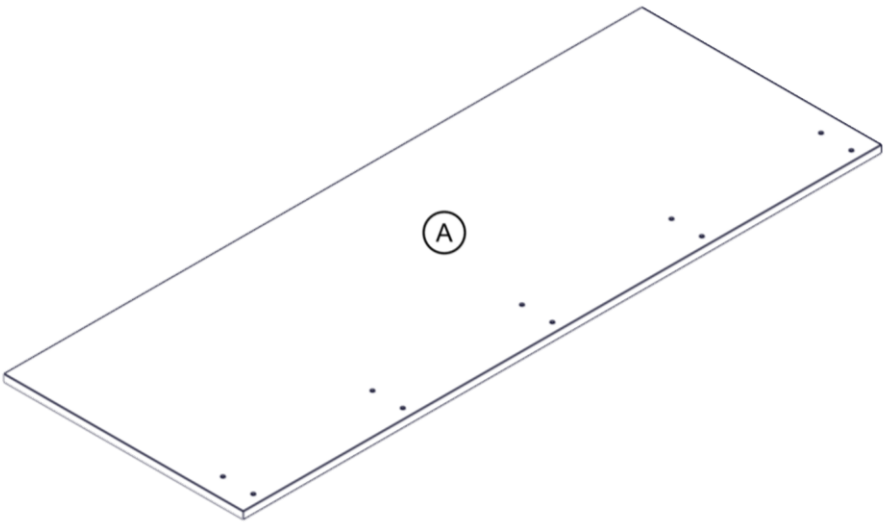

V02.01

1

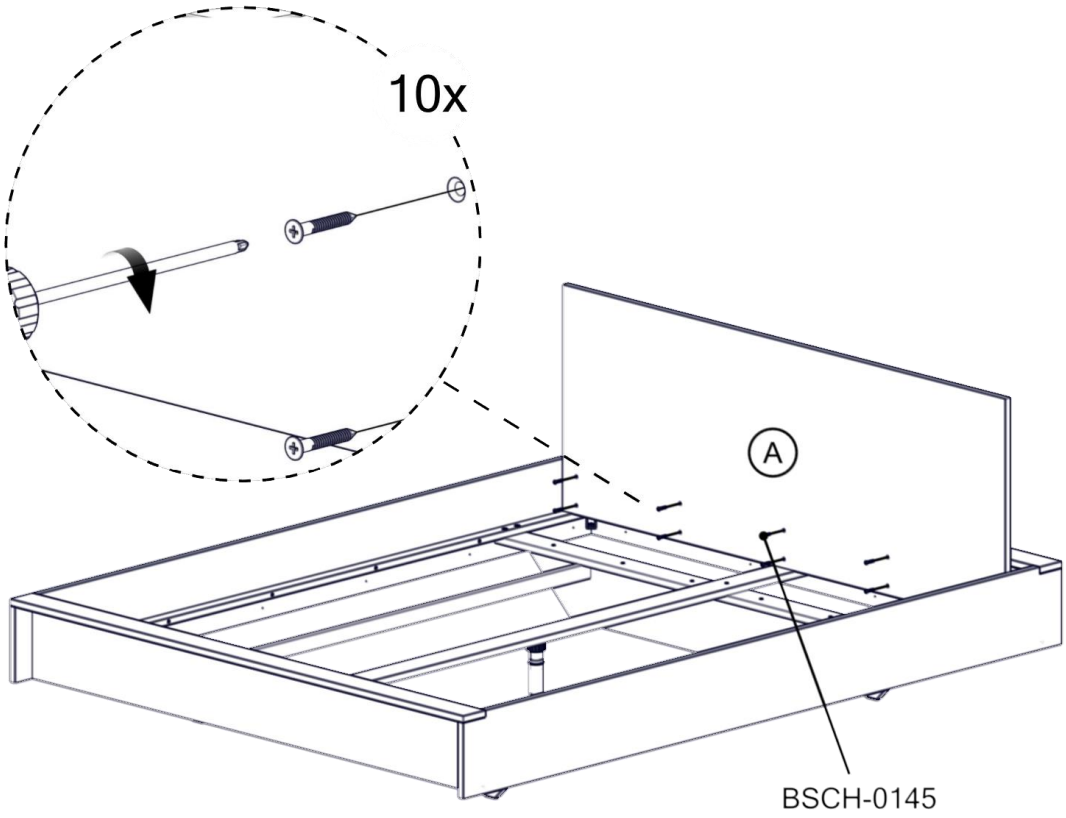

Impressum

Herausgeber: Müller Möbelwerkstätten GmbH
Urwaldstraße 8 · 26345 Bockhorn · Germany
T +49 (0) 4453 9823-30
F +49 (0) 4453 9823-49
info@muellermoebel.de
www.muellermoebel.de

Geschäftsführer: Jochen Müller
Gestaltung und Konzept: Stockwerk2 GmbH, Oldenburg

Alle Modelle und Namen sind gesetzlich geschützt. Abweichungen, die der Modellpflege oder technischen Notwendigkeiten und Verbesserungen dienen, behalten wir uns vor. Alle Farb- und Holzwiedergaben können nur eine Orientierung sein und sind keine Referenzmuster. Alle angegebenen Maße sind Circa-Maße, jeweils gemessen an den äußeren Punkten. Abbildungen können mehrpreispflichtige Extra beinhalten.

All models and names are protected by law. We retain the right to make changes due to model updates, technical requirements or enhancements. The illustrations in this catalogue of colour- and wooden samples are nonbinding. All dimensions given are approximate and taken from the outer edges in all cases. Illustrations may contain extras which require an additional charge.

facebook.com/muellermoebel
instagram.com/muellermoebel