Kant / Kant Sekretär

NILS
HOLGER
MOORMANN

Eine markante Kante gibt diesem Schreibtisch sein charakteristisches Bild. Im Knick der Arbeitsplatte können Bücher, Ordner und viele andere Dinge verstaut werden, sodass die Arbeitsplatte selbst übersichtlich bleibt. Soviel „Aufklärung“ auf dem Schreibtisch würde sicherlich auch Namensvetter Immanuel gut gefallen. Das Organisationstalent ist Kant mit einer Arbeitstiefe von 70 cm (Gesamttiefe 105 cm), Kant Sekretär ist dagegen in Maß und Proportionen auf den Wohnbereich abgestimmt.

Patrick Frey, Markus Boge,
2002

This desk is characterised by its distinctive edge. Books, files and a number of other items can be stored in the kink of the table top, so that the work top itself remains clearly arranged. So much “information” on the desk would definitely please namesake Immanuel. Kant, with a working depth of 70 cm (total depth 105 cm), is the organisational wizard of the family. Kant Sekretär on the other hand is tailored in dimensions and proportions to the living area.

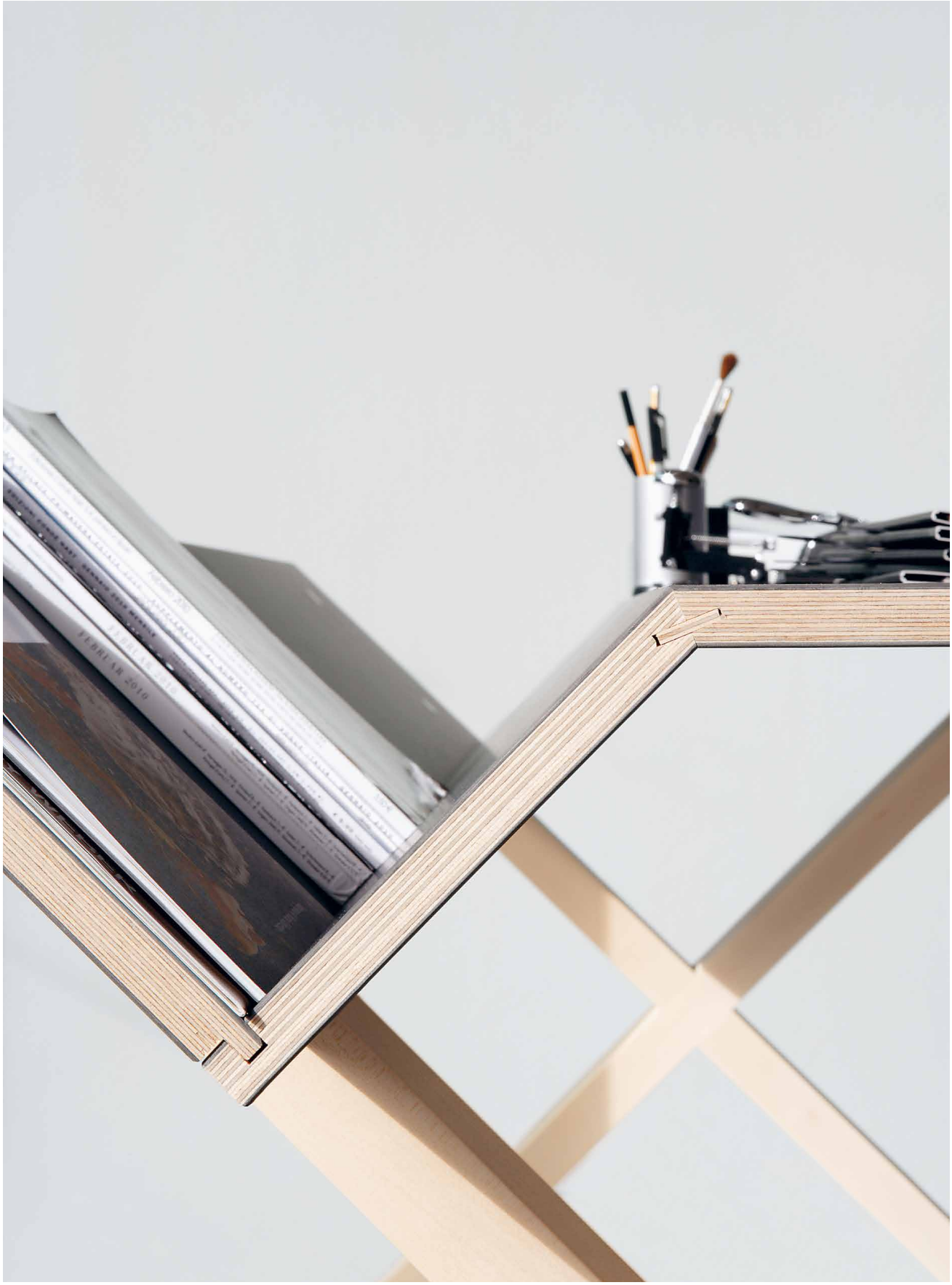

Tischplatte / *Table top*

FU (Sperrholz, Birke)
FU (Birch plywood)

Tischoberfläche / *Table surface*

Laminat seidenmatt
Laminate silk-mat

○ Weiß / *White*

Linoleum
Linoleum

● Schwarz / *Black*
● Grau / *Grey*

Tischbeine / *Table legs*

Ahorn massiv
Solid maple

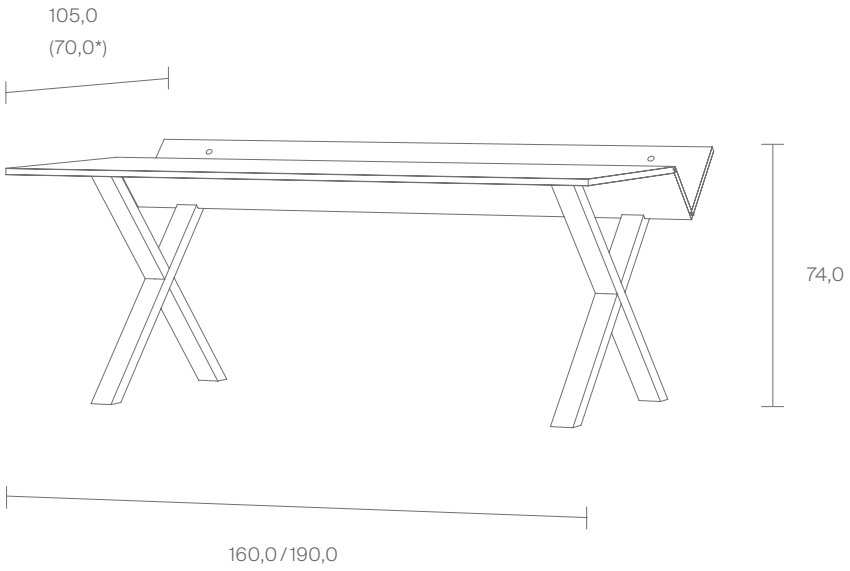

*Arbeitstiefe
Depth work area

Maße in cm / *Dimensions in cm*
www.moormann.de

Tischplatte / *Table top*

FU (Sperrholz, Birke)
FU (Birch plywood)

Tischoberfläche / *Table surface*

Laminat seidenmatt
Laminate silk-mat

○ Weiß / *White*
● Dunkelgrau / *Dark Grey*

Tischbeine / *Table legs*

Ahorn massiv
Solid maple

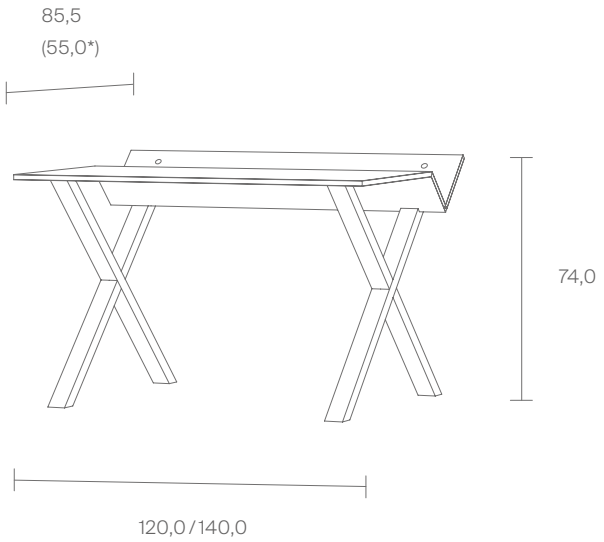

*Arbeitstiefe
Depth work area

Maße in cm / *Dimensions in cm*
www.moormann.de

A
Kk
alike
same

Kant Bildschirmplatte / *Kant Monitor Panel*

FU (Sperrholz, Birke)
FU (Birch plywood)
○ Weiß / *White*
● Schwarz / *Black*

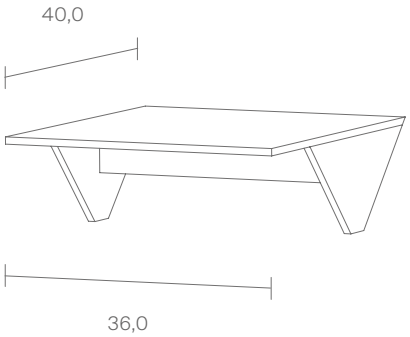

Maße in cm / *Dimensions in cm*
www.moormann.de

Kant Buchhalter / *Kant Bookend*

FU (Sperrholz, Birke)
FU (Birch plywood)
○ Weiß / *White*
● Schwarz / *Black*

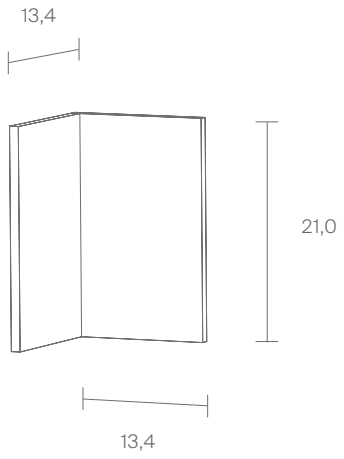

Verpackungseinheit 2 Stück
Packaging unit 2 pieces

Maße in cm / *Dimensions in cm*
www.moormann.de